RIKA®

PELLETKACHELS
COMBIKACHELS
HOUTKACHELS

THE BEST THING ABOUT ADVENTURES IS COMING HOME.

INNOVATIES

3 RIKA HOME DESIGN
5 RIKA FIRENET
6 RIKA MULTIAIR
31 RIKATRONIC 3
32 RIKATRONIC 4
41 RIKA POWERSTONE

PELLETKACHELS

7 DOMO
9 SONO
11 SUMO
12 FILO
13 COMO II
14 REVO II
15 ROCO
16 KAPO
17 CORSO
18 COSMO
19 MIRO
20 LIVO
21 INTERNO
22 REVIVO

COMBIKACHELS

25 PARO
27 INDUO II

HOUTKACHELS

33 NEX
34 SOL
35 SWING
36 IDEA
37 IMPOSA
38 FOX II
39 LOOK
42 IMPERA / IMPERA XL
43 CONTINA
45 BACK
46 COOK
47 FORMA
48 COOPER
49 STEP
50 ALPHA II

DESIGN HAARDEN

53 AMBIA
55 SYMBIA

TECHNISCHE GEGEVENS

57 RIKA AFWERKINGEN
58 RIKA BODEMPLATEN
59 TECHNISCHE GEGEVENS

LEGENDE

LUCHTDICHT / RUIMTELUCHTONAFHANKELIJK
Bij deze RIKA-kachels kan de verbrandingslucht van buitenaf genomen worden en zo kan de kachel ruimteluchtonafhankelijk werken.

ENERGIELABEL
Dit Europees label informeert over de energie-efficiëntie en over het energieverbruik.

AUTOMATISCHE ASVERWIJDERING
Het automatische asverwijderingssysteem verlengt het reinigingsinterval van het branderpotje.

DYNAMIC AIR REGULATION
Automatische regeling van het ventilatortoerental, afhankelijk van de hoeveelheid toegevoerde lucht.

ROOK AANSLUITING BOVENAAN
Mogelijkheid de rookgasaansluiting bovenaan de kachel aan te sluiten.

TOUCHSCREEN
Intuïtief touchscreen voor makkelijke bediening van alle functies

BAKVAK
Met een geïntegreerd bakvak kan u de warmte van het vuur gebruiken voor de bereiding van gerechten of om te bakken.

KERAMISCHE KOOKPLAAT
De geïntegreerde keramische kookplaat geeft u de mogelijkheid om met de warmte van het vuur te koken.

DRAAIBAAR
De kachel is optioneel (afhankelijk van het model) tot 360° draaibaar. Zo kunt u vanop verschillende plaatsen in de ruimte van het vlammenspel genieten.

GELUIDSKLASSE
1: geluidsarm (standaard zonder convectieventilator + niet-taktende motor + 100% luchtdicht)
2: continu geluid (standaard met convectieventilator + niet-taktende motor + niet luchtdicht)

RIKA INNOVATIES

RIKATRONIC 4 ▸ ALLE INFO OP PAG. 55
Een volautomatische, sensorgestuurde regeling van de verbrandingsluchttoevoer, die de houtkachel comfortabel, zuinig en ecologisch maakt. Bovendien ontsteekt hij automatisch.

RIKAFIRENET ▸ ALLE INFO OP PAG. 08
Regeling van uw kachel, bedienbaar via internet.

RIKATRONIC 3 ▸ ALLE INFO OP PAG. 54
Een volautomatische, sensorgestuurde regeling van de verbrandingsluchttoevoer, die de houtkachel comfortabel, zuinig en ecologisch maakt.

RIKA POWERSTONE ▸ ALLE INFO OP PAG. 49
Dankzij het nieuwe accumulatiesysteem wordt een optimale warmte-opslag bereikt met het hoogste rendement.

RIKA MULTI AIR ▸ ALLE INFO OP PAG. 09
Deze RIKA-kachels kunnen de verwarmde lucht via één of twee convectieventilatoren in een tweede en derde ruimte verder leiden.

RIKA VOICE ▸ ALLE INFO OP RIKA.BE
Stemgestuurde regeling voor kachels via RIKA FIRENET. Beschikbaar in de talen die Amazon aanbiedt: Frans, Engels en Duits.

UW RIKA VOORDELEN.

+
5 JAAR GARANTIE OP HET GELASTE KACHEL-LICHAAM

+
BESCHIKBAARHEID VAN WISSELSTUKKEN TOT MINIMUM 10 JAAR NA AANKOOP

+
OPTIMALE VEILIGHEID EN DUURZAAMHEID

+
TIJDLOOS DESIGN

+
VOLLEDIG LUCHTDICHT, GEEN VERVORMING DANKZIJ EXTREEM DIK MATERIAAL

+
HOGE MILIEUVRIENDELIJK-HEID DANKZIJ MAXIMUM EFFICIËNTIE EN MINIMUM UITSTOOT

+
ZEER ZUINIG EN COM-FORTABEL IN GEBRUIK, LEIDER IN INNOVATIE

+
GEGARANDEERDE OOSTENRIJKSE PRODUCTIE

+
OPTIMALE DIENST-NA-VERKOOP DOOR KLANTENDIENST VAN STROOMOP

RIKA HOME DESIGN

PLAATS JE KACHEL MET EEN KLIK VIA DE GRATIS APP.

MET WELKE KACHEL ZAL HET "KLIKKEN"?

Vuur is onze passie. Voor RIKA is het belangrijk dat je RIKA-kachel past bij je levensstijl en je interieur. Met de gratis Home Design App kan je iedere kachel zien in je eigen ruimte: in 3D en in de juiste verhouding, zoals in werkelijkheid.

OPTIMALE DIENST-NA-VERKOOP DOOR KLANTEN-DIENST VAN STROOMOP

Onze nieuwe app is voorzien van een praktische **3D ruimteplanner**, die gebruikmaakt van je grondplan.
Met de wandel-modus kan je virtueel door je toekomstig huis wandelen.

1

Download Rika Home Design in de App Store of op Google Play Store op je smartphone of tablet.

2

Selecteer één van de RIKA-kachels en configureer hem naar jouw keuze.

Minimum systeemvereisten:
iOS: iPad Air / iPad Mini2 / iPad Pro of later, iPhone 5s of later, Operatiesysteem: iOS 9 of later
Android: 2GB Ram werkgeheugen, Operatiesysteem: Android 5 of later

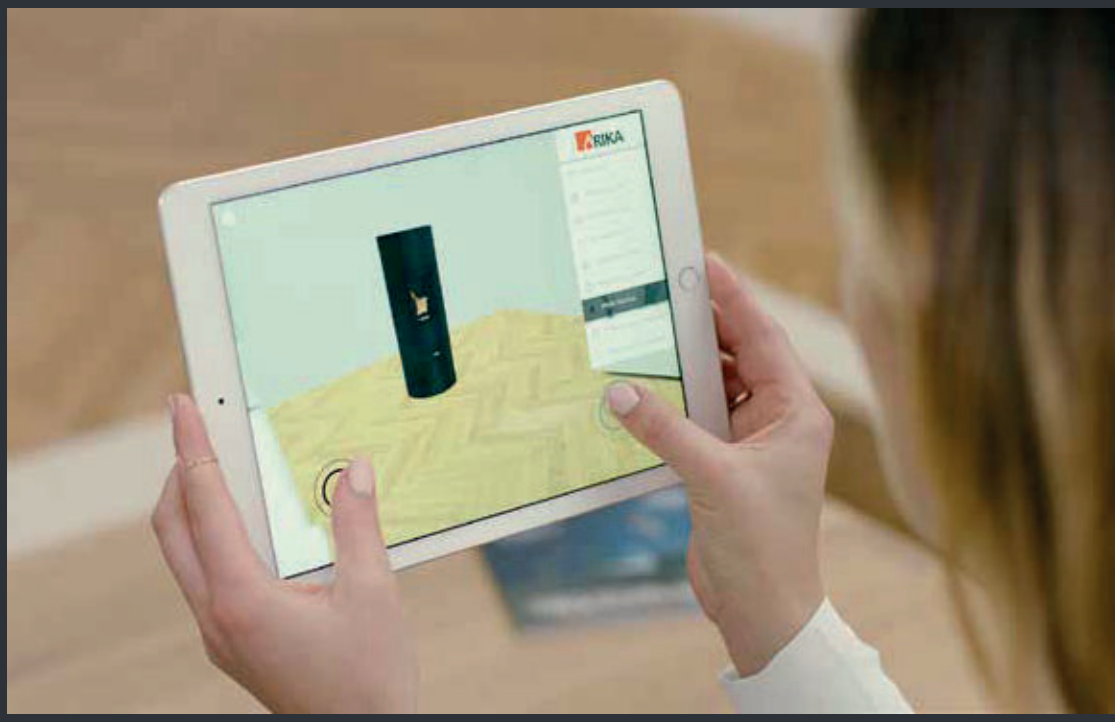

3

Nu gebruik je de Rika Marker*. Leg hem op de plaats waar je de kachel wil hebben en hou de camera van je smartphone of tablet naar de marker gericht.

4

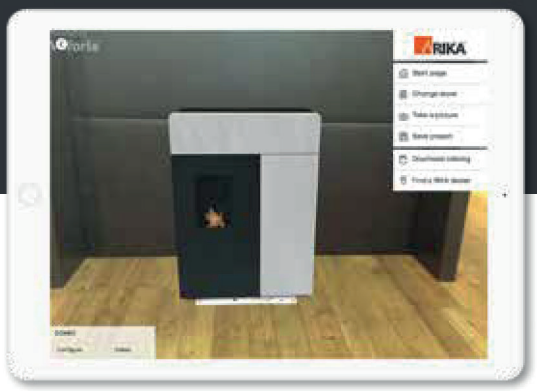

Je zal je favoriete kachel zien verschijnen vlak voor je. Je kan de foto opslaan op je mobiel toestel. Deel het op sociale media en zend het naar vrienden en kennissen.

*Vraag je Rika marker aan je Rika-verdeler.
Het dient als maatreferentie om de kachel op de juiste schaal weer te geven.

RIKA FIRENET

BEDIEN UW KACHEL VANOP AFSTAND

Met de RIKA Firenet bedient en start u uw RIKA-kachel wanneer, waar en hoe u dat wilt. De wifimodule is toegankelijk vanop elke PC of mobiel apparaat met internettoegang.

TOEGANG VIA INTERNET

Gebruik de RIKA Firenet module om uw RIKA-kachel aan te sluiten op uw wifi-netwerk thuis. Alle modellen met touch screen zijn compatibel met de RIKA FIRENET.

BEDIEN UW KACHEL WAAR EN WANNEER U DAT WIL

De RIKA Firenet module werkt niet via een app, maar via een browser. Dit betekent dat u de RIKA Firenet kunt openen via smartphone, tablet of computer. Bovendien werkt deze browser-onafhankelijk.

Compatibel met alle RIKA-kachels met touch screen:

DOMO	pag. 7	**SONO**	pag. 9	**SUMO**	pag. 11
FILO	pag. 12	**COMO II**	pag. 13	**REVO II**	pag. 14
ROCO	pag. 15	**KAPO**	pag. 16	**CORSO**	pag. 17
COSMO	pag. 18	**MIRO**	pag. 19	**LIVO**	pag. 20
INTERNO	pag. 21	**REVIVO**	pag. 22	**PARO**	pag. 25
INDUO II	pag. 27				

RIKA MULTIAIR

VERWARM TOT 3 RUIMTES OP HETZELFDE MOMENT.

GENIET VAN DE VLAM

Een RIKA kachel zorgt voor aangename warmte bij u thuis - uw kachel werkt veel te goed om de warmte in slechts 1 ruimte te gebruiken! Met de RIKA MULTIAIR creëerde RIKA een technologie die de vlam optimaliseert. Zo kunt u tot 3 ruimtes verwarmen met slechts 1 kachel.

GENIET VAN DE VLAM

De RIKA MULTIAIR brengt de warme lucht via een systeem van buizen van de kachel naar 1 of 2 andere ruimtes: deze worden verwarmd door de convectielucht. De ruimte waar de kachel staat wordt verwarmd door stralingswarmte en natuurlijke convectie, zoals bij gelijk welke andere houtkachel.

GENIET VAN DE VLAM

De ventilator van de RIKA MULTIAIR werkt bijzonder stil. Dit maakt dat het RIKA MULTIAIR systeem zonder probleem in om het even welke ruimte kan geplaatst worden.

VOORBEELD KACHELPLAATSING

1 — 2 — 3

RUIMTE 1
Living

RUIMTE 2
Keuken

RUIMTE 3
Badkamer

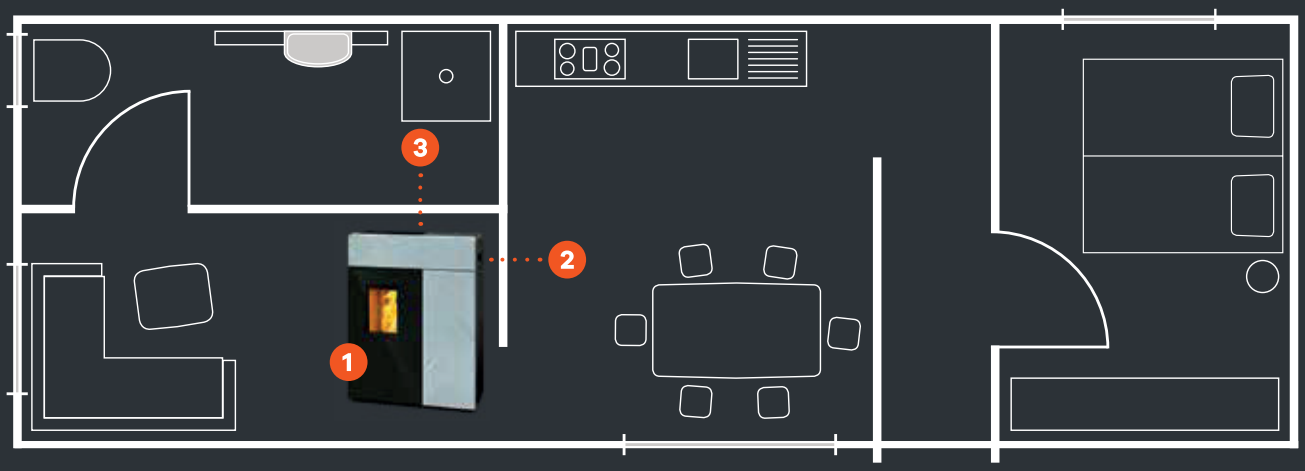

De volgende RIKA-kachels kunnen uitgerust worden met RIKA MULTIAIR:

DOMO	pag. 7
ROCO	pag. 15
PARO	pag. 25
SONO	pag. 9

De volgende RIKA-kachel is standaard uitgerust met RIKA MULTIAIR:

IDEA	pag. 36

DOMO

DE DOMO IS DE STILSTE PELLETKACHEL IN HET RIKA-GAMMA.

De DOMO verenigt alle pelletkachel-innovaties in één toestel (Touch Display met elektronische deuropener, automatische asverwijdering, tot twee Multi Air-ventilatoren). Een verdere troef is zijn waaier aan aansluitmogelijkheden: boven, zijdelings en achteraan op verschillende hoogtes.

RAO (Optie) · D · A++ · 1 · Optie · Optie · RIKA Voice Control

Afmetingen	H x B x D 1120 x 793 x 431 mm
Vermogen	3-10 kW
Te verwarmen ruimte	70 - 260 m³
Pelletvoorraad	76 l/~50 kg
Lichaam	zwart

Zijbekleding
Witte natuursteen, Zandsteen, Speksteen, Zwarte stalen mantel, Wit, Houtlook, Zwart decorglas

Details op pag 59 of
stel zelf je kachel samen op rika.be

Ontdek RIKA FIRENET op pag. 5. Ontdek RIKA MULTIAIR op pag. 6.

reddot award 2016
winner

BEST VERKOCHTE PELLETKACHEL
2015 - 2018

Witte natuursteen

Zandsteen

Speksteen

Zwarte stalen mantel

Wit

Houtlook

Zwart decorglas

SONO

EEN ECHTE HIGHLIGHT, NIET ENKEL VISUEEL.

De SONO maakt indruk door zijn compacte afmetingen en uitzonderlijk design. Ondanks zijn compact karakter bevat hij toch alle RIKA innovaties, zoals een grote pelletvoorraad, automatisch asverwijderingssysteem, touchscreen en nog veel meer. Optioneel kan de SONO uitgerust worden met de RIKA Firenet en RIKA VOICE.

RAO D A+ DAR 1

Optie Optie Optie RIKA Voice Control

Afmetingen	H x B x D 1050 x 690 x 385 mm
Vermogen	2,5-7 kW
Te verwarmen ruimte	50 - 190 m³
Pelletvoorraad	39 l/~25 kg
Lichaam	zwart

Zijbekleding
Witte natuursteen, Speksteen,
Zwarte stalen mantel

Details op pag 59 of
stel zelf je kachel samen op rika.be

Ontdek RIKA FIRENET op pag. 5. Ontdek RIKA MULTIAIR op pag. 6.

Witte natuursteen

Speksteen

Zwarte stalen mantel

SUMO

KACHEL MET UITHOUDINGSVERMOGEN.

Net zoals bij de FILO is er bij de SUMO een brede keuze aan zijbekledingen: voor elk wat wils. Zijn grote pelletvoorraad en beproefd automatisch asverwijderingssysteem garanderen een maximale gebruiksvriendelijkheid. De SUMO is ook beschikbaar met bovenaansluiting.

RAO (Optie) · D · A+ · 1 · Optie · RIKA Voice Control

Afmetingen	H x B x D 1148 x 520 x 585 mm
Vermogen	2,7-9 kW
Te verwarmen ruimte	50 - 240 m³
Pelletvoorraad	
SUMO	69 l/~45 kg
SUMO RAO	46 l/~30 kg
Lichaam	zwart

Zijbekleding
Wit, Roesteffect grijs, Roesteffect bruin, Zwarte leisteen, Zwart decorglas, Zwarte stalen mantel

Details op pag 59 of
stel zelf je kachel samen op rika.be

Ontdek RIKA FIRENET op pag. 5.

FILO

VEELZIJDIG.

Eén kachel, vele mogelijkheden: met zijn veelheid aan decorzijbekledingen past de FILO perfect in elk interieur. Het vlammenbeeld is bijzonder breed, constant en rustig. De FILO is ook beschikbaar met bovenaansluiting.

Optie Optie RIKA Voice Control

Afmetingen	H x B x D 1070 x 520 x 585 mm
Vermogen	2,5-8 kW
Te verwarmen ruimte	50 - 220 m³
Pelletvoorraad	60 l/~40 kg 40 l/~26 kg
Lichaam	zwart

Zijbekleding
Wit, Roesteffect grijs, Roesteffect bruin, Zwarte leisteen, Zwart decorglas, Zwarte stalen mantel

Details op pag 59 of
stel zelf je kachel samen op rika.be

Ontdek RIKA FIRENET op pag. 5.

COMO II

TIJDLOOS EN TOCH MODERN.

Minimalistisch, simpel en toch apart: de COMO II is elegant en tijdloos. Het brede vlammenspel is uitzonderlijk rustig en het kachellichaam is voorzien van hoogkwalitatieve zijpanelen. Optioneel kan gekozen worden voor RIKA Firenet en RIKA Voice.

RAO (Optie) · D · A+ · DAR · 1 · Optie · RIKA Voice Control

Afmetingen	H x B x D 1033 x 505 x 555 mm
Vermogen	2,5-8 kW
Te verwarmen ruimte	50 - 220 m³
Pelletvoorraad	
COMO II	51 l/~33 kg
COMO II RAO	34 l/~22 kg
Lichaam	zwart

Zijbekleding
Witte natuursteen, Speksteen

Details op pag 59 of
stel zelf je kachel samen op rika.be

Ontdek RIKA FIRENET op pag. 5.

REVO II

DE KUNST VAN MINDER.

Eenvoud is de essentie van elegantie. De REVO II pelletkachel is er het grootste bewijs van. Sobere, elegante vormen omringd door natuursteen, zorgen voor gezellige warmte en een puur design. Indien de kachel uitgerust is met RIKA Firenet, dan kan de kachel ook bediend worden met RIKA Voice.

RAO (Optie) · D · A+ · DAR · 1 · (Optie) · RIKA Voice Control

Afmetingen	H x B x D 1090 x 532 x 578 mm
Vermogen	2,5-8 kW
Te verwarmen ruimte	50 - 220 m³
Pelletvoorraad	
REVO II	60 l/~39 kg
REVO II RAO	39 l/~25 kg
Lichaam	zwart

Zijbekleding
Witte natuursteen, Speksteen, Zandsteen

Details op pag 59 of
stel zelf je kachel samen op rika.be

Ontdek RIKA FIRENET op pag. 5.

ROCO

HETE VLAM, KOEL GLAS

De ROCO trekt de aandacht door de grote schuifdeur in glas en is bovendien ook zeer handig in bediening dankzij het Touch screen. Met de optionele MultiAir kan je een extra ruimte meeverwarmen. De ROCO is ook beschikbaar met bovenaansluiting.

RAO (Optie) · D · A+ · Optie · Optie · RIKA Voice Control

Afmetingen	H x B x D
ROCO	1138 x 773 x 371 mm
ROCO MULTIAIR	1138 x 773 x 389 mm
ROCO RAO	1138 x 773 x 389 mm
Vermogen	2,5-8 kW
Te verwarmen ruimte	50 - 220 m³
Pelletvoorraad	
ROCO	55 l/~36 kg
ROCO MULTIAIR	49 l/~32 kg
ROCO RAO	51 l/~33 kg
Lichaam	zwart, grijs

Zijbekleding
Witte natuursteen, Speksteen, Zandsteen

Details op pag 59 of
stel zelf je kachel samen op rika.be

Ontdek RIKA FIRENET op pag. 5.
Ontdek RIKA MULTIAIR op pag. 6.

KAPO

ZO SMAL, ZO INDRUKWEKKEND.

De KAPO is beschikbaar in tal van verschillende zijbekledingen. Het oppervlak vraagt bovendien bijzonder weinig onderhoud.

Optie

RIKA Voice Control

Afmetingen	H x B x D 1150 x 471 x 551 mm
Vermogen	2,5-8 kW
Te verwarmen ruimte	50 - 220 m³
Pelletvoorraad	42 l/~28 kg
Lichaam	zwart

Zijbekleding
Roesteffect grijs, Roesteffect bruin, Zwarte leisteen, Zwart decorglas

Details op pag 59 of
stel zelf je kachel samen op rika.be

Ontdek RIKA FIRENET op pag. 5.

CORSO

INNOVATIEVE BLIKVANGER.

Het doorlopende panoramavenster, geïntegreerd in de compromisloze ronde vorm, maakt hem tot de mooiste van alle ronde pelletkachels. Ondanks zijn slanke vorm heeft hij een buitengewoon grote pelletvoorraad.

Optie

RIKA Voice Control

Afmetingen	H x B x D 1194 x 520 x 520 mm
Vermogen	2,5-8 kW
Te verwarmen ruimte	50 - 220 m³
Pelletvoorraad	46 l/~30 kg
Lichaam	zwart

Zijbekleding
Zwarte stalen mantel

Details op pag 59 of
stel zelf je kachel samen op rika.be

Ontdek RIKA FIRENET op pag. 5.

COSMO

EEN ALL-ROUND OPLOSSING.

De klassieke ronde vorm, heruitgevonden. Met zijn smal design en witte zijpanelen kan hij stijlvol geïntegreerd worden in gelijk welke woning. De grote pelletvoorraad en geïntegreerd touchscreen maken de kachel bijzonder gebruiksvriendelijk.

D A+ DAR 1

Optie

RIKA Voice Control

Afmetingen	H x B x D 1121 x 520 x 520 mm
Vermogen	2,5-6 kW
Te verwarmen ruimte	50 - 160 m³
Pelletvoorraad	39 l/~25 kg
Lichaam	zwart

Zijbekleding
Witte of zwarte stalen mantel

Details op pag 59 of
stel zelf je kachel samen op rika.be

Ontdek RIKA FIRENET op pag. 5.

MIRO

COMPACTE WARMTE.

De nieuwste techniek, een uniek en tijdloos design, een makkelijk te onderhouden bekleding en compacte afmetingen: de MIRO schikt zich optimaal naar uw woonkamer.

D A++ 1

Optie

RIKA Voice Control

Afmetingen	H x B x D 1037 x 682 x 383 mm
Vermogen	2,5-4 kW / 6 kW
Te verwarmen ruimte	50 - 110 / 160 m³
Pelletvoorraad	32 l~21 kg
Lichaam	zwart

Zijbekleding
Roesteffect grijs, Roesteffect bruin, Zwarte leisteen, Zwart decorglas, Zwarte stalen mantel

Details op pag 59 of
stel zelf je kachel samen op rika.be

Ontdek RIKA FIRENET op pag. 5.

LIVO

GEWOONWEG MOOI, GEWOON VERSCHILLEND.

Het is de elegantie die van de LIVO een bijzondere pelletkachel maakt. De pelletvoorraad is visueel gescheiden van de kachel. De afzonderlijke elementen zijn creatief ontworpen. De LIVO is ook beschikbaar met bovenaansluiting.
Het is vuur in een nieuwe vorm - met alle RIKA voordelen.

RAO (Optie) · D · A++ · 1 · Optie · RIKA Voice Control

Afmetingen	H x B x D
LIVO	1020 x 481 x 513 mm
LIVO RAO	1020 x 570 x 534 mm
Vermogen	2,5-6 kW
Te verwarmen ruimte	50 - 160 m^3
Pelletvoorraad	31 l/~20 kg
Lichaam	zwart

Zijbekleding
Zwarte stalen mantel

Details op pag 59 of
stel zelf je kachel samen op rika.be

Ontdek RIKA FIRENET op pag. 5.

INTERNO

MEESTERSTUK.

De INTERNO is uitgerust met de modernste techniek, comfortabel aan de voorzijde te vullen en met zijn tijdloos design is hij een typische RIKA-innovatie. De INTERNO is ideaal geschikt om in een bestaande schouw geplaatst te worden, maar is net zo goed functioneel in een nieuwe situatie.

Optie

Optie

RIKA Voice Control

Afmetingen	H x B x D
Afmetingen	560 x 690 x 510 mm
Inbouwafmetingen	617 x 790 x 580 mm 686 x 920 x 580 mm
Vermogen	2,5-7 kW
Te verwarmen ruimte	50 - 160 m³
Pelletvoorraad	36 l/~20 kg
Lichaam	zwart

Zijbekleding
Zwarte stalen mantel

Details op pag 59 of
stel zelf je kachel samen op rika.be

Ontdek RIKA FIRENET op pag. 5.

REVIVO

SOBER EN OPVALLEND TEGELIJK.

De RIKA REVIVO is de eerste inbouwpelletkachel zonder convectieventilator. Hij brengt de charme van de Oostenrijkse kachel in uw woning. De grote pelletvoorraad wordt aan de voorzijde gevuld. Door zijn uiterst stille werking, strak design en bedieningscomfort zorgt deze nieuwe pelletkachel voor jarenlang stookplezier. De REVIVO is beschikbaar in twee hoogtes, 145 cm en 125 cm.

Optie

RIKA Voice Control

Afmetingen	H x B x D
REVIVO 125	1263 x 525 x 663 mm
REVIVO 140	1386 x 525 x 663 mm
Vermogen	2,5-6 kW
Te verwarmen ruimte	50 - 160 m^3
Pelletvoorraad	
REVIVO 125	62 l/~40 kg
REVIVO 140	76 l/~50 kg
Lichaam	zwart

Zijbekleding
Zwarte stalen mantel

Details op pag 59 of stel zelf je kachel samen op rika.be

Ontdek RIKA FIRENET op pag. 5.

COMBI KACHELS

**WE ZIJN FAN VAN VEELZIJDIGHEID.
OF HET NU HOUTBLOKKEN OF PELLETS ZIJN -
ONZE COMBIKACHELS KUNNEN BEIDE AAN.**

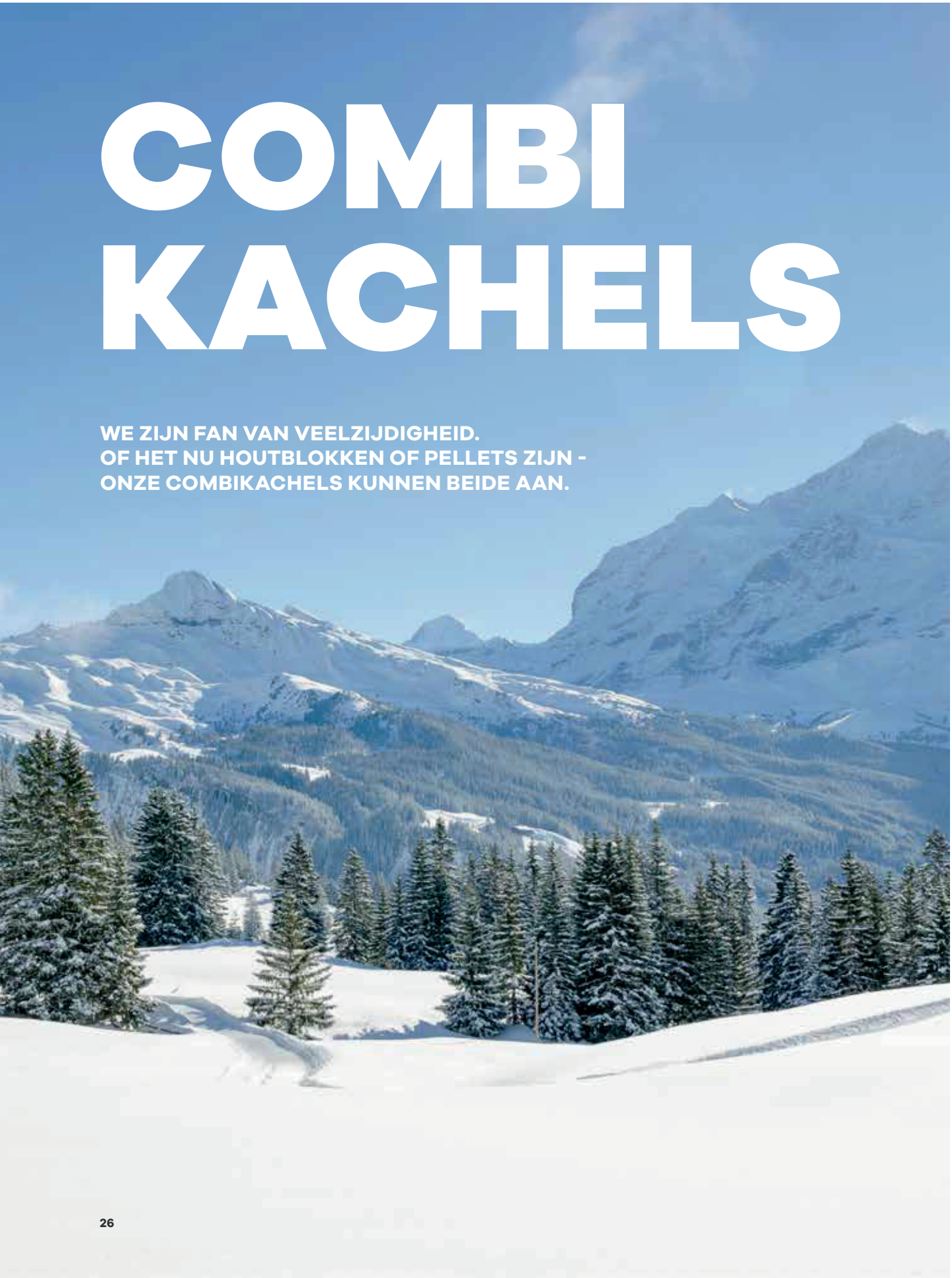

COMBIKACHEL **INDUO** & **PARO** OP **HOUT** EN **PELLETS**

MET HUN **AUTOMATISCHE BRANDSTOFHERKENNING**, **AUTOMATISCHE LUCHTREGELING** EN **ASVERWIJDERINGS-SYSTEEM** ZORGEN DE INDUO EN PARO VOOR EEN NIEUW TIJDPERK OP VLAK VAN VERWARMEN.

+ AUTOMATISCHE BRANDSTOFHERKENNING

De INDUO & PARO detecteren automatisch of u met hout of pellets verwarmt en schakelen automatisch over, ook als u geen hout bijvult.

+ ASVERWIJDERINGSSYSTEEM

Dankzij het gepatenteerde interval asverwijderingssysteem met kantelmechanisme valt de as automatisch in de aslade.

+ TOUCH DISPLAY

Alle functies worden beheerd via het intuïtieve touchscreen in het Nederlands.

+ SNELLE ONTSTEKING

De keramische ontsteking, ontwikkeld door RIKA, zorgt voor een beduidend kortere opstarttijd, lager stroomverbruik en een langere levensduur.

+ MINIMAAL STROOM-VERBRUIK

Het stroomverbruik is begrensd tot een ongekend minimum van 16 watt in standaardwerking op vol vermogen.

+ NATUURLIJKE WARMTEVERDELING

De warmte wordt afgegeven via straling en natuurlijke convectie, en veroorzaakt dus geen stof of lawaai.

+ RUIMTELUCHT-ONAFHANKELIJK

De INDUO & PARO zijn luchtdicht en dus geschikt voor passieve woningen en woningen met mechanische ventilatie.

+ BIJZONDER STIL

De continue draaiende schroefmotor en optimale rookgasafvoer reduceren het geluid tot een minimum.

+ EXTRA VEILIG

Continu monitoring van de componenten en de terug-brandveiligheid garanderen een maximale werkingsveiligheid.

+ MEER DAN 1.000

Sinds 2011 op de markt. Al meer dan 1.000 gezinnen in België kozen voor de INDUO.

PARO pag. 25

INDUO II pag. 27

PARO

VERWARM EN LEEF ZOALS JE WIL.

Het combineren van de voordelen van beide brandstoffen in een esthetische en functionele kachel is een specialiteit van RIKA. De PARO combineert het gebruiksgemak, een nieuw design en snelle ontsteking. Wat kan je nog meer verlangen?

Afmetingen	H x B x D
PARO	1132 x 788 x 505 mm
PARO MULTIAIR	1132 x 952 x 505 mm
Vermogen	2,5-8 kW
Te verwarmen ruimte	50 - 220 m³
Pelletvoorraad	47 l/~30 kg
Lichaam	zwart

Zijbekleding
Witte natuursteen, Zandsteen, Speksteen, Zwarte stalen mantel

Details op pag 59 of
stel zelf je kachel samen op rika.be

Ontdek RIKA FIRENET op pag. 5.
Ontdek RIKA MULTIAIR op pag. 6.
Ontdek RIKATRONIC3 op pag. 31.

Witte natuursteen

Zandsteen

Speksteen

Zwarte stalen mantel

Verkrijgbaar met
RIKA MULTIAIR

INDUO II

TWEE PASSIES WORDEN EEN GEHEEL.

De RIKA-combikachel biedt de mogelijkheid om zowel pellets als hout te verbranden. En dat zonder ombouwen, zonder omschakelen tijdens het verbrandingsproces. De INDUO herkent vanzelf of u op hout of op pellets verwarmt.

Optie

RIKA Voice Control

Afmetingen	H x B x D 1132 x 882 x 515 mm
Vermogen	3-10 kW
Te verwarmen ruimte	70 - 260 m³
Pelletvoorraad	51 l/~33 kg
Lichaam	zwart, grijs

Zijbekleding
Speksteen, Kwarts antraciet, Zandsteen, Witte natuursteen

Details op pag 59 of
stel zelf je kachel samen op rika.be

Ontdek RIKA FIRENET op pag. 5.

Ontdek RIKA MULTIAIR op pag. 6.
Ontdek RIKATRONIC3 op pag. 31.

grijs
Speksteen (front en zijbekleding)

grijs
Kwarts antraciet

grijs
Speksteen

zwart
Speksteen (front en zijbekleding)

zwart
Kwarts antraciet

zwart
Zandsteen

zwart
Speksteen

zwart
Witte natuursteen

HOUT KACHELS

WE HOUDEN HET GRAAG TRADITIONEEL. EEN KLASSIEK FLIKKEREND VUUR ZORGT VOOR EEN GEZELLIGE SFEER.

+ INTELLIGENTE VERWARMING, MAXIMAAL GEMAK*

De RIKATRONIC 3 en 4-regelingen zorgen een optimaal gemak, met automatische luchtregeling, volledig automatische verbranding en een melding wanneer het ideale moment is om hout bij te vullen.

+ MILIEUVRIENDELIJKE VERWARMING*

Door het gebruik van de ecologische brandstof hout werkt de houtkachel CO2-neutraal. Dankzij de RIKATRONIC regeling verbruikt u tot 50% minder hout (vergeleken met manuele bediening).

+ FLEXIBELE OPSTELLING

Dankzij de makkelijke installatie en montage kunt u een houtkachel zelfs plaatsen in een ruimte waar het niet mogelijk is om een inbouwhaard te plaatsen zoals bvb. een tegelkachel.

+ ERGONOMISCH, MAKKELIJK IN GEBRUIK*

De eenhandsbediening op ergonomische hoogte zorgt voor een comfortabele bediening van uw kachel.

+ LANGDURIGE WARMTE-STOCKAGE EN UNIFORME WARMTE-AFGIFTE*

Dankzij de hoge densiteit is de POWERSTONE ontwikkeld om de warmte tot 24 uur op te slaan. Bovendien is hij compact qua afmetingen.

+ UNIEKE ATMOSFEER

De harmonieuze vlam en het typische kraken van hout zorgen voor gezelligheid in de ruimte. Een houtkachel is veel meer dan gewoon een verwarmingssysteem.

+ AANGENAME WARMTE

Houtkachels worden sneller warm en vullen de ruimte snel met aangename stralingswarmte.

* hangt af van het model

RIKATRONIC3

LEG HOUT IN DE KACHEL, ONTSTEEK HET EN GENIET VAN DE WARMTE.

De RIKATRONIC3 elektronische sturing zorgt voor een automatische regeling van de verbranding en de toevoer van de verbrandingslucht. Het systeem geeft het beste moment aan om weer houtblokken bij te vullen. Dit systeem vermindert het houtverbruik tot 50%.*

VERWARMEN GEMAKKELIJK GEMAAKT

Eenmaal ontstoken geeft de kachel de perfecte warmte en hoef je niets meer te doen, behalve houtblokken opleggen als het display het ideale moment aanduidt.

BESPAAR DOOR DE ECO-MODUS

Zodra de ruimte opgewarmd is, kan je de ECO-modus activeren door op de ECO-knop te drukken. De luchttoevoer wordt nu geregeld zodat de verbranding zo lang mogelijk duurt.

EFFICIËNTE REGELING EN MEER GEBRUIKSGEMAK

De RIKATRONIC3 sturing zorgt voor een hoger rendement, lagere emissies en het optimaal gebruik van het hout met als resultaat tot 50% minder houtverbruik vergeleken met een manuele bediening.

MAKKELIJK EN EFFICIËNT MET RIKATRONIC.

De volgende RIKA-kachels zijn standaard uitgerust met RIKATRONIC3:

INDUO II	pag. 27
PARO	pag. 25

LOOK

CONTINA

De volgende RIKA-kachels kunnen uitgerust worden met RIKATRONIC3:

IMPOSA	pag. 37
FOX II	pag. 38
LOOK	pag. 39
CONTINA	pag. 43

*vergeleken met onervaren, manuele regeling

RIKATRONIC4

NU OOK AUTOMATISCHE ONTSTEKING BIJ HOUTKACHELS.

Houtkachels kunnen automatisch gestart worden zonder het gebruik van lucifers door het RIKATRONIC4 systeem. Dankzij dit systeem werkt de kachel altijd met het hoogste rendement, met respect voor het milieu en met het grootste bedieningsgemak.

AUTOMATISCH AAN-STEKEN VAN DE HOUT-BLOKKEN

Ontsteek je houtkachel door een druk op de knop, op een vooraf geprogrammeerd tijdstip of door het gebruik van je GSM. De keramische gloeikaars ontsteekt het hout dat in de kachel klaar werd gelegd en zorgt voor een aangename warmte wanneer je maar wil.

VUL JE KACHEL BIJ OP HET JUISTE MOMENT

De display toont het juist moment om hout bij te vullen. Zo vermijd je hoog houtverbruik door te vroeg hout bij te laden en vermijd je het doven van het vuur door het bijvullen uit te stellen.

EFFICIËNT VERWARMEN

De automatische regeling van het vuur vermindert het houtverbruik tot 50% en verlengt de intervallen van het bijvullen. Je kan nog extra besparen door het gebruik van de ECO-mode die zorgt dat je nog langer kan verwarmen met minder hout.

RIKA INNOVATIE: KACHELS MET AUTOMATISCHE ONTSTEKING BESPAREN TOT 50% HOUT*

Houtverbruik bij onervaren, manuele regeling

Houtverbruik met RIKATRONIC3/ RIKATRONIC4 en het gebruik van originele RIKA aanmaakblokjes.

De volgende RIKA-kachels zijn standaard uitgerust met RIKATRONIC4:

IDEA	pag. 36

De volgende RIKA-kachels kunnen uitgerust worden met RIKATRONIC4:

NEX	pag. 33	**SOL**	pag. 34	**SWING**	pag. 35

*vergeleken met onervaren, manuele regeling

BLIKVANGER VAN NATURE.

Technisch vernuft in combinatie met puur natuur. Elke NEX is door zijn natuursteenbekleding een uniek stuk. Hij is zeer betrouwbaar en brengt een gemoedelijke sfeer in de ruimte.

Optie

Afmetingen	H x B x D 1092 x 540 x 420 mm
Vermogen	4-8 kW
Te verwarmen ruimte	90 - 210 m³
Lichaam	zwart

Zijbekleding
Witte natuursteen, Speksteen, Zandsteen

Details op pag 59 of
stel zelf je kachel samen op rika.be

Ontdek RIKATRONIC4 op pag. 32.

SOL

BESCHEIDEN ESTHEET.

Elegante kachel met bijzondere vorm. De SOL is door zijn vorm de perfecte keuze voor een hoekpositionering. Hij past echter evengoed tegen een wand. Hij onderscheidt zich door zijn exclusief en tijdloos design.

A+

Optie

Afmetingen	H x B x D 1088 x 540 x 490 mm
Vermogen	4-8 kW
Te verwarmen ruimte	90 - 210 m³
Lichaam	zwart

Zijbekleding
Witte natuursteen, Speksteen, Zandsteen

Details op pag 59 of
stel zelf je kachel samen op rika.be

Ontdek RIKATRONIC4 op pag. 32.

SWING

SIMPELWEG ROND.

De SWING zet het vuur perfect in scène door zijn bijzonder grote panoramische ruit. Zijn klassieke, ronde vorm is modern geïnterpreteerd: geen zichtbare grepen of bedienelementen. De eenvoudige gedetailleerde oplossingen maken hem tot een elegante blikvanger.

Optie

Optie

Afmetingen	H x B x D 1405 x 520 x 520 mm
Vermogen	4-8 kW
Te verwarmen ruimte	90 - 210 m³
Lichaam	zwart

Zijbekleding
Zwarte stalen mantel

Details op pag 59 of
stel zelf je kachel samen op rika.be

Ontdek RIKATRONIC4 op pag. 32.

IDEA

ALLES IS MOGELIJK.

Technisch voordeel: de IDEA bereikt een rendement van 90 % bij de laagste emissies. Bijna geen enkele andere houtkachel gebruikt zijn brandstof zo optimaal. Hij verbruikt duidelijk minder hout.

Afmetingen	H x B x D 1098 x 817 x 424 mm
Vermogen	4,5-9 kW
Te verwarmen ruimte	110 - 240 m³
Lichaam	zwart

Zijbekleding
Zwarte stalen mantel

Details op pag 59 of
stel zelf je kachel samen op rika.be

Ontdek RIKA MULTIAIR op pag. 6.

Ontdek RIKATRONIC4 op pag. 32.

IMPOSA

GROOTS IN ZIJN EENVOUD.

Een indrukwekkende houtkachel met ruime vuurhaard. Ideaal voor grote houtblokken en toch compact qua buitenafmetingen. Door zijn uitzonderlijke opslagmassa van 168 kg zorgt de kachel voor langdurige afgifte van natuurlijke, aangename stralingswarmte.

Optie

Afmetingen	H x B x D 1193 x 578 x 516 mm
Vermogen	5-10 kW
Te verwarmen ruimte	120 - 260 m³
Lichaam	zwart

Zijbekleding
Zandsteen, Speksteen

Details op pag 59 of
stel zelf je kachel samen op rika.be

Ontdek RIKATRONIC3 op pag. 31.

FOX II

KLASSIEK, EN TOCH APART.

De FOX II is reeds jarenlang een populaire houtkachel dankzij zijn compacte afmetingen, topdesign en het hoogste bedieningscomfort.

Optie

Optie

Afmetingen	H x B x D 1039 x 550 x 494 mm
Vermogen	4-8 kW
Te verwarmen ruimte	90 - 210 m³
Lichaam	zwart, grijs

Zijbekleding
Zandsteen, Speksteen

Details op pag 59 of
stel zelf je kachel samen op rika.be

Ontdek RIKATRONIC3 op pag. 31.

LOOK

EEN ECHTE KAMELEON.

De houtkachel LOOK heeft door zijn vele voet- en sokkel-varianten vele gezichten. Zijn groot venster zet het vuur in het middelpunt van de belangstelling. Hij past zowel in moderne als in klassieke interieurs.

Optie

Optie

Afmetingen	H x B x D
zonder houten zitbank	1138 x 494 x 393 mm
met houten zitbank	1241 x 1500 x 393 mm
Vermogen	4-8 kW
Te verwarmen ruimte	90 - 210 m³
Lichaam	zwart

Zijbekleding
Zwarte stalen mantel

Details op pag 59 of
stel zelf je kachel samen op rika.be

Ontdek RIKATRONIC3 op pag. 31.

Staalsokkel
zwart
RIKATRONIC3

stalen poten
zwart

gietijzeren poten
zwart

Houten zitbank

HOUTEN ZITBANK MET KUSSEN

oranje
stoffen kussen

grijs
stoffen kussen

groen
stoffen kussen

donker bruin
lederen kussen

POWERSTONE

GEBRUIK DE WARMTE OP EEN NOG EFFICIËNTERE MANIER

RIKA POWERSTONE verbetert de warmteopslag, hetzelfde principe als vroeger bij de Oostenrijkse tegel-kachel. De warmteopslag garandeert dat de kachel voor een langere tijd de ruimte verwarmt.

SLA WARMTE OP VOOR EEN LANGERE TIJD.

De door RIKA ontwikkelde POWER-STONE slaat een deel van de energie van de houtverbranding op gedurende vele uren. Als resultaat blijft het aangenaam warm, ook al vul je gedurende een tijd geen hout meer bij. Bovendien geraakt de ruimte minder snel oververhit door de gelijkmatige warmteverdeling.

VERMINDER HET HOUTVERBRUIK

De POWERSTONE en de speciaal ontwikkelde verbrandingskamer bereiken een ongekend rendement bij houtkachels. Ze verminderen daarbij het hout-verbruik en de emissies.

NATUURLIJKE WARMTEVERDELING

De warme lucht wordt verdeeld door straling en natuurlijke convectie. De afsluitbare ope-ningen zorgen ervoor dat je de warmte-afgifte door convectie kan regelen.

De volgende RIKA-kachels zijn standaard uitgerust met Powerstone:

CONTINA 150 kg	pag. 43	**IMPERA** 265 kg	pag. 42
IMPERA XL 290 kg	pag. 42		

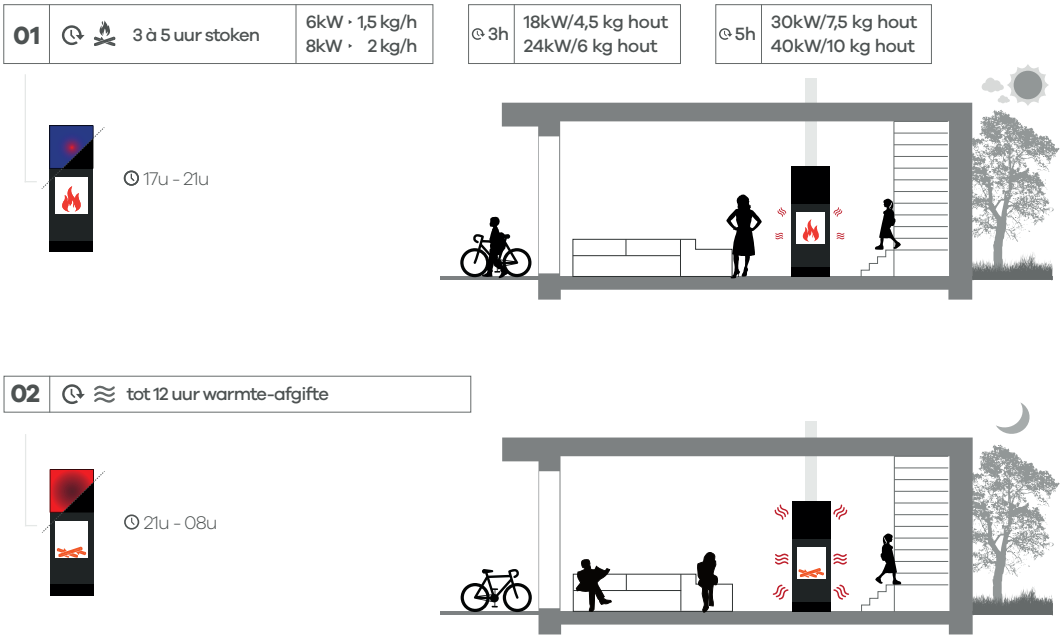

IMPERA

LANGDURIGE WARMTE.

De IMPERA is uniek op de markt: geen enkele andere houtkachel bereikt een rendement van meer dan 90 %. Dit wordt gegarandeerd door een speciaal ontworpen vuurhaardtechniek en de nieuw ontwikkelde RIKA POWERSTONE.

De IMPERA XL biedt nog meer accumulatiemassa en dus nog langere warmteafgifte. De kachel is geschikt voor houtblokken tot 39 cm.

Afmetingen	H x B x D
IMPERA	1704 x 520 x 451 mm
IMPERA XL	1834 x 570 x 451 mm
Vermogen	
IMPERA	3-6 kW
IMPERA XL	4-8 kW
Te verwarmen ruimte	
IMPERA	70 - 160 m^3
IMPERA XL	90 - 210 m^3
Accumulatiemassa	
IMPERA	265 kg
IMPERA XL	290 kg
Lichaam	zwart

Zijbekleding
Witte natuursteen, Speksteen,
Zwarte stalen mantel

Details op pag 59 of
stel zelf je kachel samen op rika.be

Ontdek POWERSTONE op pag. 41.

CONTINA

MAXIMALE WARMTE-OPSLAG, SIMPEL DESIGN.

De buitenkant is puur design. De binnenkant is solide warmte-opslag. De CONTINA lijkt op de RIKA BACK. Het verschil schuilt in de massieve warmteopslag. De opslagsteen werd speciaal ontwikkeld voor RIKA en kan tot 24 uur warmte opslaan. Ondanks dit grote voordeel en gewicht is de CONTINA gemakkelijk te installeren.

A+

Optie

Afmetingen	H x B x D 1336 x 505 x 435 mm
Vermogen	4-8 kW
Te verwarmen ruimte	90 - 210 m³
Accumulatiemassa	150 kg
Lichaam	zwart

Zijbekleding
Wit, Zwart decorglas, Roesteffect bruin, Houtlook, Crème, Zwarte stalen mantel, Roesteffect grijs

Details op pag 59 of stel zelf je kachel samen op rika.be

Ontdek POWERSTONE op pag. 41.

Ontdek RIKATRONIC3 op pag. 31.

VARIANTEN

BACK
COOK
CONTINA

Wit

Crème

Roesteffect grijs

Roesteffect bruin

Houtlook

Zwart staal

Decorglas zwart

BACK

GEPASSIONEERD DOOR HET BAKKEN.

Vers gebakken brood. Een brood die zijn gouden korst krijgt in de oven. De RIKA BACK maakt van bakken een belevenis en een leuke ervaring voor iedereen. Door het glas kan je het vuur zien en kan je je gebak in het oog houden.

Afmetingen	H x B x D 1336 x 505 x 435 mm
Vermogen	4-8 kW
Te verwarmen ruimte	90 - 210 m³
Lichaam	zwart

Zijbekleding
Wit, Zwart decorglas,
Roesteffect bruin, Houtlook,
Crème, Zwarte stalen mantel,
Roesteffect grijs

Details op pag 59 of
stel zelf je kachel samen op rika.be

COOK

EEN PASSIE VOOR KOKEN.

Gebruik de warmte van je vuur ten volle. De ceramische plaat van je COOK fornuis laat toe je favoriete gerechten te bereiden. Verwarmen en koken kan niet aangenamer worden.

Afmetingen	H x B x D 1030 x 505 x 435 mm
Vermogen	3-6 kW
Te verwarmen ruimte	70 - 160 m³
Lichaam	zwart

Zijbekleding
Wit, Zwart decorglas,
Roesteffect bruin, Houtlook,
Crème, Zwarte stalen mantel,
Roesteffect grijs

Details op pag 59 of
stel zelf je kachel samen op rika.be

FORMA

VOLMAAKTE VORM.

Stijlvol design, slanke lijnen. De focus ligt bij de kachel helemaal op het vuur, dat door het hoekige venster vanuit twee invalshoeken zichtbaar is. Dankzij zijn constructie kan de houtkachel FORMA ook heel goed in een hoek worden geplaatst.

Afmetingen	H x B x D 1539 x 584 x 584 mm
Vermogen	3,5-7 kW
Te verwarmen ruimte	70 - 190 m³
Lichaam	zwart

Zijbekleding
Zwarte stalen mantel

Details op pag 59 of
stel zelf je kachel samen op rika.be

COOPER

ALLROUNDER.

De houtkachel COOPER is de ideale allrounder voor elke woning. Met zijn diepe en slanke vorm is de kachel ook uitstekend geschikt als scheidingselement. Plaatsbesparend en praktisch: het houtopbergvak bevindt zich achter de kachel.

Optie

Afmetingen	H x B x D 1161 x 480 x 719 mm
Vermogen	4-8 kW
Te verwarmen ruimte	90 - 210 m³
Lichaam	zwart

Zijbekleding
Zwarte stalen mantel

Details op pag 59 of
stel zelf je kachel samen op rika.be

STEP

DE ELEGANTE KACHEL DRAAIEND OM ZIJN AS.

De STEP is een ronde designkachel van 8 kW met een eigentijdse vorm met daardoor een prachtig zicht op het vuur.

Met zijn ronde deur en glas kan hij in een hoek van uw huis staan of in het midden van uw kamer. Met het grote ronde glas kunt u genieten van het zicht op het vuur. Dankzij de draaibare versie heeft u altijd het zicht op de vlam.

360° A+

Optie

Afmetingen	H x B x D 1200 x 520 x 520 mm
Vermogen	4-8 kW
Te verwarmen ruimte	90 - 210 m³
Lichaam	zwart

Zijbekleding
Zwarte stalen mantel

Details op pag 59 of
stel zelf je kachel samen op rika.be

ALPHA II

DOOR EN DOOR EEN HOUTKACHEL.

Dat is onze traditionele ALPHA II. Met zijn rustiek design, speksteen of staalmantel, een praktisch opslagvak voor hout en een vak om zaken warm te houden, biedt deze kachel alles wat men verwachten kan en nog zoveel meer.

A+

Afmetingen	H x B x D 909 x 504 x 392 mm
Vermogen	3,5-7 kW
Te verwarmen ruimte	70 - 190 m³
Lichaam	zwart, grijs

Zijbekleding
Speksteen, Zwarte stalen mantel, Grijze stalen mantel

Details op pag 59 of
stel zelf je kachel samen op rika.be

DESIGN HAARDEN

WE GAAN VOOR VARIABEL. COMFORTABELE DESIGN HAARDEN IN EEN APARTE STIJL.

+ PROPERE RUIT

De uniforme luchtverdeling langs de volledige ruit en de hoge temperaturen in de verbrandings-kamer zorgen voor een optimale ruitspoeling en een zuiver zicht op de rustige vlam.

+ MAXIMALE FLEXIBILITEIT

Een ruime keuze aan uitvoeringen en een hoogkwalitatief frame systeem dat makkelijk kan geïnstalleerd worden.

+ SIMPEL IN ONDERHOUD

De goede bereikbaarheid van alle componenten zorgt voor een makkelijk onderhoud van de haard.

+ HANDIGE BEDIENING

Comfortabele luchtregeling door manuele bediening

+ UNIEKE SFEER

De harmonieuze vlam en het typische kraken van hout zorgen voor gezelligheid in de ruimte. Een houtkachel is veel meer dan gewoon een verwarmingssysteem.

+ MILIEUVRIENDELIJKE VERWARMING

Het gebruik van de hernieuwbare brandstof hout zorgt voor een CO2-neutrale werking met een maximale efficiëntie.

+ AANGENAME WARMTE

Design haarden worden sneller warm en vullen de ruimte snel met aangename stralingswarmte.

AMBIA

INDIVIDUEEL EN TOCH FLEXIBEL.

De AMBIA biedt een stijlvol design, perfect aangepast aan uw wensen en noden. Het hoogkwalitatieve framesysteem is makkelijk qua installatie. De vele uitvoeringen zorgen voor een hoge vorm van vrijheid. Dankzij de ruitspoeling en de hoge temperaturen in de vuurhaard, kunt u extra lang genieten van de rustige vlam.

Afmetingen	H x B x D 1764 x 946 x 544 mm
Vermogen	4-8 kW
Te verwarmen ruimte	90 - 210 m³
Lichaam	zwart

Zijbekleding
Speksteen, Witte natuursteen, Zwarte stalen mantel, Betonsteen

Details op pag 59 of
stel zelf je kachel samen op rika.be

Speksteen

Witte natuursteen

Zwarte stalen mantel

Betonsteen

SYMBIA

MINIMALISTISCH DESIGN - EXCLUSIEF VLAMMENBEELD.

Het panoramische hoekvenster van de SYMBIA zorgt voor een exclusief en duidelijk zicht op het vuur. Dit past volledig in de trend naar simpele, strakke geometrische lijnen. Het flexibele design in bvb. speksteen of pleister, geschilderd in de kleur van de muur, maakt van de SYMBIA de perfecte kachel voor veeleisende individualisten.

Afmetingen	H x B x D 1764 x 840 x 616 mm
Vermogen	4-8 kW
Te verwarmen ruimte	90 - 210 m³
Lichaam	zwart

Zijbekleding
Speksteen, Witte natuursteen, Zwarte stalen mantel, Betonsteen

Details op pag 59 of
stel zelf je kachel samen op rika.be

A+

Speksteen

Witte natuursteen

Zwarte stalen mantel

Betonsteen

RIKA AFWERKINGEN

NATUURSTEEN

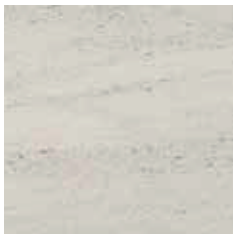

Witte natuursteen

Speksteen

Zandsteen

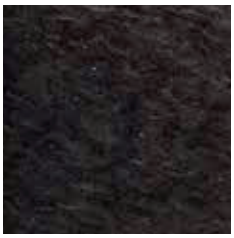

Kwarts

Betonsteen

DECOR-ZIJBEKLEDINGEN

Roesteffect bruin

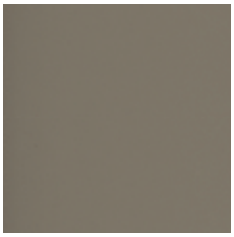

Crème

Zwart decorglas

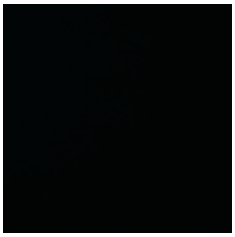

Zwarte staalmantel

Roesteffect grijs

Zwarte leisteen

Wit

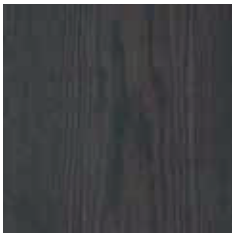

Houtlook

Grijze staalmantel

KLEUREN VAN KACHELLICHAAM

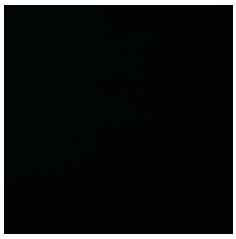

Zwart

Grijs

We wijzen erop dat dit natuurproducten zijn waarbij er afwijkingen in kleur en structuur kunnen voorkomen.
Uitvoeringsvarianten en toebehoren zijn optioneel.

RIKA BODEMPLATEN

Synoniem voor kwaliteit en veiligheid: de gepatenteerde RIKA-bodemplaten. Ze geven uw kachel extra cachet en beschermen zelfs de meest gevoelige ondergronden zoals parket tegen vuil, slijtage en oververhitting.

- Ze garanderen dat de kachel optimaal **vaststaat**.
- De rondom lopende **dichtingslip** verhindert het indringen van gloed, vuiligheid of vochtigheid.
- Passend in elk interieur: alle gangbare bodemplaten zijn ook als **staalplaten** in zwart of grijs verkrijgbaar.

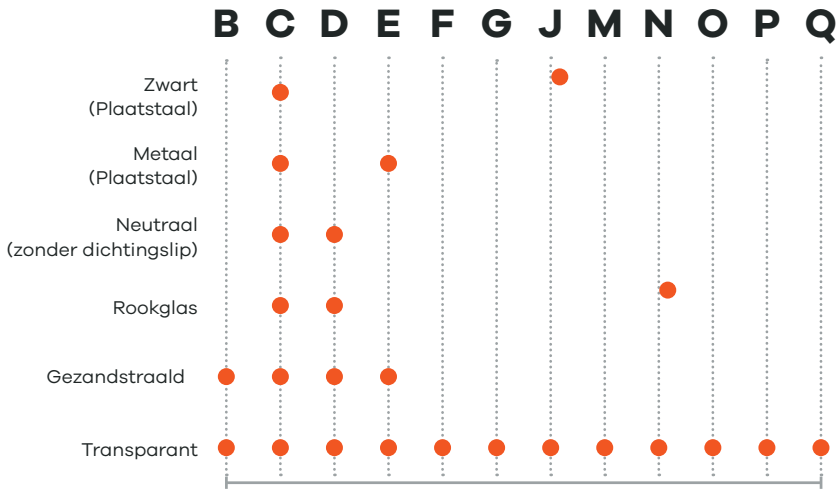

Transparant, grijs-wit raster

Gezandstraald, grijs-wit raster

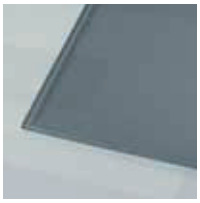
Rookglas, grijs raster

Dichtingslip

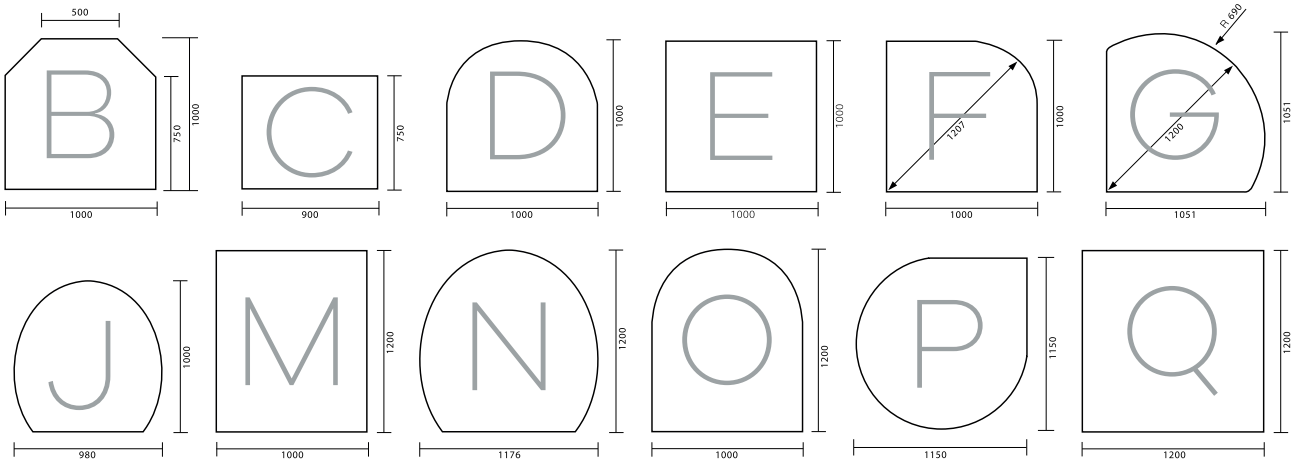

TECHNISCHE GEGEVENS

BEKLEDINGSVARIANTEN		DOMO	DOMO MULTIAIR	SONO	SUMO	SUMO RAO	FILO	FILO RAO	COMO II	COMO II RAO
Lichaam: (1) grijs, (2) zwart		2	2	2	2	2	2	2	2	2
Staalmantel / alumantel: (1) grijs, (2) zwart, (3) wit		2	2	2	2	2	2	2	-	-
Steenmantel: (1) speksteen, (2) zandsteen, (3) witte natuursteen, (4) Kwarts, (5) Betonsteen		1,2,3	1,2,3	1,3	-	-	-	-	1,3	1,3
Mantel: (1) keramiek, (2) decor (diverse varianten), (3) glas		2,3	2,3	-	2,3	2,3	2,3	2,3	-	-
VERMOGEN										
Nominaal vermogen (volgens DIN 18891)	[kW]	10	10	7	9	9	8	8	8	8
Minimaal vermogen	[kW]	3	3	2,5	2,7	2,7	2,5	2,5	2,5	2,5
Energie efficiëntie		A++	A++	A+	A+	A+	A+	A+	A+	A+
Rendement		92,7 %	92,7 %	> 90 %	90,8 %	90,8 %	91,5 %	91,5 %	> 90 %	> 90 %
Te verwarmen ruimte (afhankelijk v/d woning)	[m³]	70 - 260	70 - 260	50-190	50 - 240	60 - 240	50 - 220	50 - 220	50 - 220	50 - 220
Pelletreservoir (kan variëren naargelang schutgewicht)	[l/~kg]	76/~50	76/~50	39/~25	69/~45	46/~30	60/~40	40/~26	51/~33	34/~22
Pelletverbruik (bij benadering)	[kg/h]	tot 2,3	tot 2,3	tot 1,6	tot 2,1	tot 2,1	tot 1,9	tot 1,9	tot 1,9	tot 1,9
GEWICHT										
Zonder mantel	[kg]	170	175	145/150[12)]	170	170	185	185	135	140
Met staal-/alumantel	[kg]	185	190	150/155[12)]	180	180	195	195	-	-
Met steenmantel (bvb. speksteen)	[kg]	230	235	175/180[12)]	-	-	-	-	210	215
Met steen- / glasmantel	[kg]	180	185	-	195	195	210	210	-	-
Met keramiekmantel	[kg]	-	-	-	-	-	-	-	-	-
Accumulatiemassa (bvb. speksteen)	[kg]	60	60	-	-	-	-	-	-	-
KENMERKEN										
Ruimteluchtonafhankelijk: (1) Ruimteluchtonafhankelijk, (2) Ruimteluchtonafhankelijk met toelating in Duitsland, (3) Ruimteluchtafhankelijk		2	2	2	2	2	2	2	2	2
RLS (RIKA luchtgeleidingssysteem)		-	-	-	-	-	-	-	-	-
Rikatronic[3]		-	-	-	-	-	-	-	-	-
Rikatronic[4]		-	-	-	-	-	-	-	-	-
Automatische asverwijdering		ja	ja	ja	ja	ja	-	-	-	-
DAR (Dynamic Air Regulation)		-	-	ja	-	-	-	-	ja	ja
MultiAir (aantal)		Optie (1-2)	ja (1)	-	-	-	-	-	-	-
Stroomaansluiting		230V/50Hz	230V/50Hz	230V/50Hz	230V/50Hz	230V/50Hz	230V/50Hz	230V/50Hz	230V/50Hz	230V/50Hz
AFMETINGEN		zie respectievelijke schetsen voor pelletkachels / houtkachels / insert								
Afmetingen toestel										
H Hoogte	[mm]	1120	1120	1050	1148	1148	1070	1070	1033	1033
B Breedte	[mm]	793	793	690	520	520	520	520	505	505
T Diepte	[mm]	431	431	385/468[12)]	585	585	585	585	555	555
Vuurhaard [BxHxD]	[cm]	20x54x25	20x54x25	20x49x26	23x50x21	23x50x21	23x47x24	23x47x24	21x40x22	21x40x22
Rookgasaansluiting										
R-Ø Diameter	[mm]	100	100	100	100	100	100	100	100	100
RO-H Originele bocht aansluithoogte	[cm]	37	108	40	-	20	-	20	-	24
RO-T1 Originele bocht totale diepte	[cm]	-	-	-	-	-	-	-	-	-
RO-T2 Originele bocht afstand tot achterwand	[cm]	-	-	-	-	-	-	-	-	-
RO-T3 Diepte v achterkant kachel tot midden rookgasbuis	[cm]	6	5	7	-	19	-	19	-	17
RO-S Originele bocht afstand zijdelings	[cm]	28	28	36	-	10	-	10	-	10
R-H Aansluiting achteraan aansluithoogte	[cm]	28	-	21	36	-	36	-	15	-
R-S Aansluiting achteraan afstand zijdelings	[cm]	26	-	32	10	-	10	-	18	-
Aansluiting verse lucht										
F-Ø Diameter	[mm]	50	50	60	50	50	50	50	60	60
F-H Aansluithoogte	[cm]	38	38	8	39	39	39	39	27	27
F-S Afstand zijdelings	[cm]	28	28	16	16	16	16	16	18	18
F-T Afstand van midden van verselucht-aansluiting tot achterkant toestel	[cm]	-	-	-	-	-	-	-	-	-
FB-S Aansluiting onderaan afstand zijdelings	[cm]	-	-	-	-	-	-	-	-	-
FB-T Aansluiting onderaan afstand diepte	[cm]	-	-	-	-	-	-	-	-	-
Aansluiting convectielucht										
K-Ø Diameter	[mm]	100/100	100	-	-	-	-	-	-	-
K1-H / K2-H Aansluithoogte	[cm]	80/51	80	-	-	-	-	-	-	-
K1-S / K2-s Afstand zijdelings	[cm]	30/22	8	-	-	-	-	-	-	-
Veiligheidsafstanden										
T.o.v. niet-brandbare oppervlakken (a/b)	[cm]	40/10	40/10	40/10	40/10	40/10	40/10	40/10	40/10	40/10
T.o.v. brandbare oppervlakken en dragende wanden uit staalbeton (a/b)	[cm]	80/10	80/10	80/10	80/10	80/10	80/10	80/10	80/10	80/10

1) draaibaar; 2) niet mogelijk indien draaibaar en RIKATRONIC4; 3) afstand met extra rookgaskanaal 250 mm en standaard bocht zonder regelklep; 4) met houten bank; 5) versie ruimteluchtonafhankelijk; 6) versie RIKATRONIC3; 7) versie RIKATRONIC4; 8) versie MULTIAIR; 9) in combinatie met optionele hittebescherming; 10) voor openen van schuifdeur naar links ; 11) REVIVO 125; 12) bovenaansluiting

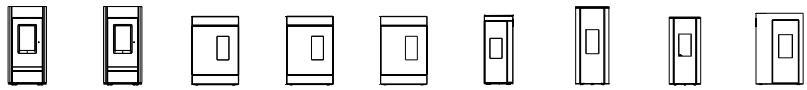

BEKLEDINGSVARIANTEN			REVO II RAO	REVO II	ROCO	ROCO MULTIAIR	ROCO RAO	KAPO	CORSO	COSMO	MIRO
Lichaam: (1) grijs, (2) zwart			2	2	1,2	1,2	1,2	2	2	2	2
Staalmantel / alumantel: (1) grijs, (2) zwart, (3) wit			-	-	-	-	-	-	2	2,3	2
Steenmantel: (1) speksteen, (2) zandsteen, (3) witte natuursteen, (4) Kwarts, (5) Betonsteen			1,2,3	1,2,3	1,2,3	1,2,3	1,2,3	-	-	-	-
Mantel: (1) keramiek, (2) decor (diverse varianten), (3) glas			-	-	-	-	-	2	-	-	2
VERMOGEN											
Nominaal vermogen (volgens DIN 18891)		v	8	8	8	8	8	8	8	6	4/6
Minimaal vermogen		[kW]	2,5	2,5	2,5	2,5	2,5	2,5	2,5	2,5	2,5
Energie efficiëntie			A+	A+	A+	A+	A+	A+	A+	A+	A++
Rendement			> 90 %	> 90 %	90,4 %	90,4 %	90,4 %	90,4 %	90,7 %	> 90 %	93,8 %/92,9%
Te verwarmen ruimte (afhankelijk v/d woning)		[m³]	50 - 220	50 - 220	50 - 220	50 - 220	50 - 220	50 - 220	50 - 220	50 - 160	50-110/160
Pelletreservoir (kan variëren naargelang schutgewicht)		[l/~kg]	39/~25	60/~39	55/~36	49/~32	51/~33	42/~28	46/~30	39/~25	32/~21
Pelletverbruik (bij benadering)		[kg/h]	tot 1,9	tot 1,9	tot 1,9	tot 1,9	tot 1,9	tot 1,9	tot 1,9	tot 1,3	tot 1,0/1,3
GEWICHT											
Zonder mantel		[kg]	145	140	190	200	205	170	130	-	180
Met staal-/alumantel		[kg]	-	-	-	-	-	-	145	140	-
Met steenmantel (bvb. speksteen)		[kg]	230	225	220	230	235	-	-	-	-
Met steen- / glasmantel		[kg]	-	-	-	-	-	205	-	-	200
Met keramiekmantel		[kg]	-	-	-	-	-	-	-	-	-
Accumulatiemassa (bvb. speksteen)		[kg]	-	-	-	-	-	-	-	-	-
KENMERKEN											
Ruimteluchtonafhankelijk: (1) Ruimteluchtonafhankelijk, (2) Ruimteluchtonafhankelijk met toelating in Duitsland, (3) Ruimteluchtafhankelijk			2	2	2	2	2	2	2	2	2
RLS (RIKA luchtgeleidingssysteem)			-	-	-	-	-	-	-	-	-
Rikatronic[3]			-	-	-	-	-	-	-	-	-
Rikatronic[4]			-	-	-	-	-	-	-	-	-
Automatische asverwijdering			-	-	-	-	-	-	-	-	-
DAR (Dynamic Air Regulation)			ja	ja	-	-	-	-	-	ja	-
MultiAir (aantal)			-	-	-	1	-	-	-	-	-
Stroomaansluiting			230V/50Hz	230V/50Hz	230V/50Hz	230V/50Hz	230V/50Hz	230V/50Hz	230V/50Hz	230V/50Hz	230V/50Hz
AFMETINGEN			zie respectievelijke schetsen voor pelletkachels / houtkachels / insert								
Afmetingen toestel											
H	Hoogte	[mm]	1090	1090	1138	1138	1138	1150	1194	1121	1037
B	Breedte	[mm]	532	532	773	773	773	471	520	520	682
T	Diepte	[mm]	578	578	371	389	389	551	520	520	383
Vuurhaard [BxHxD]		[cm]	21x40x22	21x40x22	20x48x25	20x48x25	20x48x25	20x46x25	25x45x18	25x45x18	20x48x25
Rookgasaansluiting											
R-Ø	Diameter	[mm]	100	100	100	100	100	100	100	100	100
RO-H	Originele bocht aansluithoogte	[cm]	24	-	-	-	157	-	-	-	-
RO-T1	Originele bocht totale diepte	[cm]	-	-	-	-	51	-	-	-	-
RO-T2	Originele bocht afstand tot achterwand	[cm]	-	-	-	-	12	-	-	-	-
RO-T3	Diepte v achterkant kachel tot midden rookgasbuis	[cm]	17	-	-	-	8	-	-	-	-
RO-S	Originele bocht afstand zijdelings	[cm]	11	-	-	-	31	-	-	-	-
R-H	Aansluiting achteraan aansluithoogte	[cm]	-	16	21	21	90	20	23	23	21
R-S	Aansluiting achteraan afstand zijdelings	[cm]	-	19	32	32	33	17	21	21	26
Aansluiting verse lucht											
F-Ø	Diameter	[mm]	60	60	50	50	50	50	50	60	50
F-H	Aansluithoogte	[cm]	27	27	10	10	14	9	47	39	10
F-S	Afstand zijdelings	[cm]	19	19	21	21	17	17	18	17	20
F-T	Afstand van midden van verselucht-aansluiting tot achterkant toestel	[cm]	-	-	-	-	-	-	-	-	-
FB-S	Aansluiting onderaan afstand zijdelings	[cm]	-	-	-	-	-	-	-	-	-
FB-T	Aansluiting onderaan afstand diepte	[cm]	-	-	-	-	-	-	-	-	-
Aansluiting convectielucht											
K-Ø	Diameter	[mm]	-	-	-	100	-	-	-	-	-
K1-H / K2-H	Aansluithoogte	[cm]	-	-	-	104	-	-	-	-	-
K1-S / K2-s	Afstand zijdelings	[cm]	-	-	-	44	-	-	-	-	-
Veiligheidsafstanden											
T.o.v. niet-brandbare oppervlakken (a/b)		[cm]	40/10	40/10	40/10 (>43[10])	40/10 (>43[10])	40/10 (>43[10])	40/10	40/10	40/10	40/10
T.o.v. brandbare oppervlakken en dragende wanden uit staalbeton (a/b)		[cm]	80/10	80/10	80/10	80/10	80/10	80/12	80/10	80/10	80/10

1) draaibaar; 2) niet mogelijk indien draaibaar en RIKATRONIC4; 3) afstand met extra rookgaskanaal 250 mm en standaard bocht zonder regelklep; 4) met houten bank; 5) versie ruimteluchtonafhankelijk; 6) versie RIKATRONIC3; 7) versie RIKATRONIC4; 8) versie MULTIAIR; 9) in combinatie met optionele hittebescherming; 10) voor openen van schuifdeur naar links ; 11) REVIVO 125; 12) bovenaansluiting

TECHNISCHE GEGEVENS

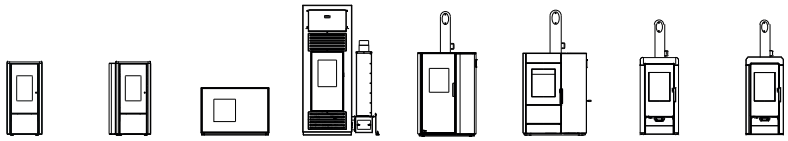

BEKLEDINGSVARIANTEN		LIVO	LIVO RAO	INTERNO	REVIVO 140 REVIVO 125	PARO	INDUO II	NEX	SOL
Lichaam: (1) grijs, (2) zwart		2	2	2	2	2	1,2	2	2
Staalmantel / alumantel: (1) grijs, (2) zwart, (3) wit		2	2	2	2	2	-	-	-
Steenmantel: (1) speksteen, (2) zandsteen, (3) witte natuursteen, (4) Kwarts, (5) Betonsteen		-	-	-	-	1,2,3	1,2,3,4	1,2,3	1,2,3
Mantel: (1) keramiek, (2) decor (diverse varianten), (3) glas		-	-	-	-	-	-	-	-
VERMOGEN									
Nominaal vermogen (volgens DIN 18891)	[kW]	6	6	7	6	8	10	8	8
Minimaal vermogen	[kW]	2,5	2,5	2,5	2,5	2,5	3	4	4
Energie efficiëntie		A++	A++	A+	A+	A+	A+	A+	A+
Rendement		92,3 %	92,3 %	90,1 %	92,1 %	91,3 %	91 %	83,2 %	83,2 %
Te verwarmen ruimte (afhankelijk v/d woning)	[m³]	50 - 160	50 - 160	50 - 160	50 - 160	50 - 220	70 - 260	90 - 210	90 - 210
Pelletreservoir (kan variëren naargelang schutgewicht)	[l/~kg]	31/~20	31/~20	36/~20	76/~50 62/~40[11]	47/~30	51/~33	-	-
Pelletverbruik (bij benadering)	[kg/h]	tot 1,3	tot 1,3	tot 1,6	tot 1,3	tot 1,9	tot 2,4	-	-
GEWICHT									
Zonder mantel	[kg]	-	-	140+30 (plinth)	120+40 (plinth)	240/265[8]	305	120	120
Met staal-/alumantel	[kg]	120	130	-	-	245/270[8]	-	-	-
Met steenmantel (bvb. speksteen)	[kg]	-	-	-	-	290/315[8]	345/385	245	195
Met steen- / glasmantel	[kg]	-	-	-	-	-	-	-	-
Met keramiekmantel	[kg]	-	-	-	-	-	-	-	-
Accumulatiemassa (bvb. speksteen)	[kg]	-	-	-	-	65	60/100	130	90
KENMERKEN									
Ruimteluchtonafhankelijk: (1) Ruimteluchtonafhankelijk, (2) Ruimteluchtonafhankelijk met toelating in Duitsland, (3) Ruimteluchtafhankelijk		2	2	2 (Optie),3	2	1	1	1	1
RLS (RIKA luchtgeleidingssysteem)		-	-	-	-	ja	ja	ja	ja
Rikatronic[3]		-	-	-	-	ja	ja	-	-
Rikatronic[4]		-	-	-	-	-	-	ja[7]	ja[7]
Automatische asverwijdering		-	-	-	-	ja	ja	-	-
DAR (Dynamic Air Regulation)		-	-	-	-	-	-	-	-
MultiAir (aantal)		-	-	-	-	ja (2)[8]	-	-	-
Stroomaansluiting		230V/50Hz	230V/50Hz	230V/50Hz	230V/50Hz	230V/50Hz	230V/50Hz	230V/50Hz[7]	230V/50Hz[7]
AFMETINGEN		zie respectievelijke schetsen voor pelletkachels / houtkachels / insert							
Afmetingen toestel									
H Hoogte	[mm]	1020	1020	617/686	1386/1263[11]	1132	1132	1092	1088
B Breedte	[mm]	481	570	790/920	525	788/952[8]	882	540	540
T Diepte	[mm]	513	534	580	663	505	515	420	490
Vuurhaard [BxHxD]	[cm]	21x40x20	21x40x20	31x34x19	24x37x20	34x34x31	39x35x23	35x34x28	32x38x28
Rookgasaansluiting									
R-Ø Diameter	[mm]	100	100	100	100	130	150	130	130
RO-H Originele bocht aansluithoogte	[cm]	-	24	26	96	162	165	155	155
RO-T1 Originele bocht totale diepte	[cm]	-	-	7	43	79	71	67	69
RO-T2 Originele bocht afstand tot achterwand	[cm]	-	-	-	-	28	20	25	20
RO-T3 Diepte v achterkant kachel tot midden rookgasbuis	[cm]	-	16	-	-	10	18	13	18
RO-S Originele bocht afstand zijdelings	[cm]	-	9	11	31	41	45	27	27
R-H Aansluiting achteraan aansluithoogte	[cm]	16	-	17	-	96	93	88	88
R-S Aansluiting achteraan afstand zijdelings	[cm]	17	-	11	-	41	40	27	27
Aansluiting verse lucht									
F-Ø Diameter	[mm]	50	50	50	50	125	125	125	125
F-H Aansluithoogte	[cm]	28	28	14	36	13	22	19	19
F-S Afstand zijdelings	[cm]	17	17	30	12	38	21	27	27
F-T Afstand van midden van verselucht-aansluiting tot achterkant toestel	[cm]	-	-	6	7	-	-	-	-
FB-S Aansluiting onderaan afstand zijdelings	[cm]	21	19	-	-	38	-	-	-
FB-T Aansluiting onderaan afstand diepte	[cm]	14	15	-	-	23	-	-	-
Aansluiting convectielucht									
K-Ø Diameter	[mm]	-	-	-	-	100[8]	-	-	-
K1-H / K2-H Aansluithoogte	[cm]	-	-	-	-	103/75[8]	-	-	-
K1-S / K2-s Afstand zijdelings	[cm]	-	-	-	-	12/12[8]	-	-	-
Veiligheidsafstanden									
T.o.v. niet-brandbare oppervlakken (a/b)	[cm]	40/10	40/10	40/≥ Installatie afmetingen	40/5	40/10	40/10	40/10	40/10
T.o.v. brandbare oppervlakken en dragende wanden uit staalbeton (a/b)	[cm]	80/10	80/10	80/20/120[9]	80/5/5	80/10	80/20	80/20	80/20

1) draaibaar; 2) niet mogelijk indien draaibaar en RIKATRONIC4; 3) afstand met extra rookgaskanaal 250 mm en standaard bocht zonder regelklep; 4) met houten bank; 5) versie ruimteluchtonafhankelijk; 6) versie RIKATRONIC3; 7) versie RIKATRONIC4; 8) versie MULTIAIR; 9) in combinatie met optionele hittebescherming; 10) voor openen van schuifdeur naar links ; 11) REVIVO 125; 12) bovenaansluiting

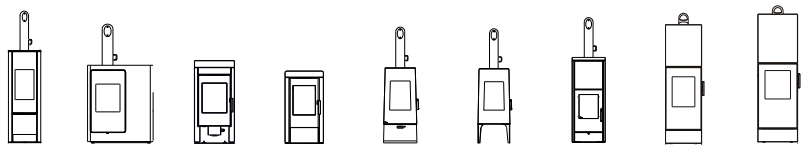

BEKLEDINGSVARIANTEN		SWING	IDEA	IMPOSA	FOX II	LOOK LOOK R3	LOOK RLU	CONTINA	IMPERA	IMPERA XL
Lichaam: (1) grijs, (2) zwart		2	2	2	1,2	2	2	2	2	2
Staalmantel / alumantel: (1) grijs, (2) zwart, (3) wit		2	2	-	-	2	2	2	2	2
Steenmantel: (1) speksteen, (2) zandsteen, (3) witte natuursteen, (4) Kwarts, (5) Betonsteen		-	-	1,2	1,2	-	-	-	1,3	1,3
Mantel: (1) keramiek, (2) decor (diverse varianten), (3) glas		-	-	-	-	-	-	2,3	-	-
VERMOGEN										
Nominaal vermogen (volgens DIN 18891)	[kW]	8	9	10	8	8	8	8	6	8
Minimaal vermogen	[kW]	4	4,5	5	4	4	4	4	3	4
Energie efficiëntie		A+	A+	A+	A+	A+	A+	A+	A+	A+
Rendement		81,9 %	83,8 %	86,0 %	85,7 %	81,0 %	81,3 %	85,6 %	88,5 %	90,2 %
Te verwarmen ruimte (afhankelijk v/d woning)	[m³]	90 - 210	110 - 240	120 - 260	90 - 210	90 - 210	90 - 210	90 - 210	70 - 160	90 - 210
Pelletreservoir (kan variëren naargelang schutgewicht)	[l/~kg]	-	-	-	-	-	-	-	-	-
Pelletverbruik (bij benadering)	[kg/h]	-	-	-	-	-	-	-	-	-
GEWICHT										
Zonder mantel	[kg]	-	-	160	150	-	-	270	230	250
Met staal-/alumantel	[kg]	175	245	-	-	110/135[6]/160[4]	115/160[4]	300	485	540
Met steenmantel (bvb. speksteen)	[kg]	-	-	290	260	-	-	-	485	540
Met steen- / glasmantel	[kg]	-	-	-	-	-	-	300	-	-
Met keramiekmantel	[kg]	-	-	-	-	-	-	-	-	-
Accumulatiemassa (bvb. speksteen)	[kg]	-	-	155	120	-	-	150	280	315
KENMERKEN										
Ruimteluchtonafhankelijk: (1) Ruimteluchtonafhankelijk, (2) Ruimteluchtonafhankelijk met toelating in Duitsland, (3) Ruimteluchtafhankelijk		1	2	1	1,2	1[6],3	1	1	1	1
RLS (RIKA luchtgeleidingssysteem)		ja	ja	ja	ja	ja[6]	ja	ja	ja	ja
Rikatronic[3]		-	-	ja[6]	ja[6]	ja[6]	-	ja[6]	-	-
Rikatronic[4]		ja[7]	ja	-	-	-	-	-	-	-
Automatische asverwijdering		-	-	-	-	-	-	-	-	-
DAR (Dynamic Air Regulation)		-	-	-	-	-	-	-	-	-
MultiAir (aantal)		-	ja (2)	-	-	-	-	-	-	-
Stroomaansluiting		230V/50Hz[7]	230V/50Hz	230V/50Hz[6]	230V/50Hz[6]	230V/50Hz[6]	-	230V/50Hz[6]	-	-
AFMETINGEN		zie respectievelijke schetsen voor pelletkachels / houtkachels / insert								
Afmetingen toestel										
H Hoogte	[mm]	1405	1098	1193	1039	1138/1241[4], 1133[6]	1138/1241[4]	1336	1704	1834
B Breedte	[mm]	520	817	578	550	494/1500[4]	494/1500[4]	505	520	570
T Diepte	[mm]	520	424	516	494	393	393	435	451	451
Vuurhaard [BxHxD]	[cm]	35x43x27	35x37x26	40x35x32	34x32x29	35x38x27	35x38x27	34x30x35	35x40x30	40x40x30
Rookgasaansluiting										
R-Ø Diameter	[mm]	130	130	150	130	130	130	130	130	150
RO-H Originele bocht aansluithoogte	[cm]	195/198[1]	161	167	152	169/181[4]	169/181[4]	188	180	189
RO-T1 Originele bocht totale diepte	[cm]	64	54	73	73	58	58	59	47	48
RO-T2 Originele bocht afstand tot achterwand	[cm]	12	17	22	24	18	18	16	2	3
RO-T3 Diepte v achterkant kachel tot midden rookgasbuis	[cm]	26	21	16	15	20	20	23	14	14
RO-S Originele bocht afstand zijdelings	[cm]	26	25	29	28	25	25	25	26	29
R-H Aansluiting achteraan aansluithoogte	[cm]	127	96	99	85	103/115[4]	103/115[4]	124	150	157
R-S Aansluiting achteraan afstand zijdelings	[cm]	26	16	29	28	25	25	25	26	29
Aansluiting verse lucht										
F-Ø Diameter	[mm]	125	125	125	125	125[6]	125	125	125	125
F-H Aansluithoogte	[cm]	35	14	19	17	25[6]	24/36[4]	16	26	35
F-S Afstand zijdelings	[cm]	26	25	29	28	25[6]	25	25	18	18
F-T Afstand van midden van verselucht-aansluiting tot achterkant toestel	[cm]	-	-	-	-	-	-	-	-	-
FB-S Aansluiting onderaan afstand zijdelings	[cm]	26[2]	-	-	-	-	-	25	-	-
FB-T Aansluiting onderaan afstand diepte	[cm]	26[2]	-	-	-	-	-	13	-	-
Aansluiting convectielucht										
K-Ø Diameter	[mm]	-	100/100	-	-	-	-	-	-	-
K1-H / K2-H Aansluithoogte	[cm]	-	75/60	-	-	-	-	-	-	-
K1-S / K2-s Afstand zijdelings	[cm]	-	19/31	-	-	-	-	-	-	-
Veiligheidsafstanden										
T.o.v. niet-brandbare oppervlakken (a/b)	[cm]	40/10	40/10	40/10	40/10	40/10	40/10	40/10	40/10	40/10
T.o.v. brandbare oppervlakken en dragende wanden uit staalbeton (a/b)	[cm]	80/15	80/15	80/20	80/20	80/15	80/10	80/10	80/15	80/15

1) draaibaar; 2) niet mogelijk indien draaibaar en RIKATRONIC4; 3) afstand met extra rookgaskanaal 250 mm en standaard bocht zonder regelklep; 4) met houten bank; 5) versie ruimteluchtonafhankelijk; 6) versie RIKATRONIC3; 7) versie RIKATRONIC4; 8) versie MULTIAIR; 9) in combinatie met optionele hittebescherming; 10) voor openen van schuifdeur naar links ; 11) REVIVO 125; 12) bovenaansluiting

TECHNISCHE GEGEVENS

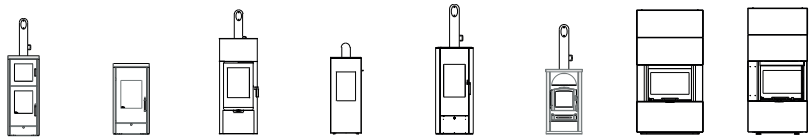

BEKLEDINGSVARIANTEN		BACK	COOK	FORMA	COOPER	STEP	ALPHA II	AMBIA	SYMBIA
Lichaam: (1) grijs, (2) zwart		2	2	2	2	2	1,2	2	2
Staalmantel / alumantel: (1) grijs, (2) zwart, (3) wit		2	2	2	2	2	1,2	2	2
Steenmantel: (1) speksteen, (2) zandsteen, (3) witte natuursteen, (4) Kwarts, (5) Betonsteen		-	-	-	-	-	1	1,3,5	1,3,5
Mantel: (1) keramiek, (2) decor (diverse varianten), (3) glas		2,3	2,3	-	-	-	-	-	-
VERMOGEN									
Nominaal vermogen (volgens DIN 18891)	[kW]	8	6	7	8	8	7	8	8
Minimaal vermogen	[kW]	4	3	3,5	4	4	3,5	4	4
Energie efficiëntie		A+	A+	A+	A+	A+	A+	A+	A+
Rendement		83,9 %	84,0 %	80,3 %	83,5 %	81,9 %	80,7 %	> 80 %	> 80 %
Te verwarmen ruimte (afhankelijk v/d woning)	[m³]	90 - 210	70 - 160	70 - 190	90 - 210	90 - 210	70 - 190	90 - 210	90 - 210
Pelletreservoir (kan variëren naargelang schutgewicht)	[l/~kg]	-	-	-	-	-	-	-	-
Pelletverbruik (bij benadering)	[kg/h]	-	-	-	-	-	-	-	-
GEWICHT									
Zonder mantel	[kg]	150	115	-	-	-	115	320	325
Met staal-/alumantel	[kg]	180	135	150	185	145/155[1)]	115	365	365
Met steenmantel (bvb. speksteen)	[kg]	-	-	-	-	-	155	500	455
Met steen- / glasmantel	[kg]	180	135	-	-	-	-	-	-
Met keramiekmantel	[kg]	-	-	-	-	-	145	-	-
Accumulatiemassa (bvb. speksteen)	[kg]	-	-	-	-	-	-	-	-
KENMERKEN									
Ruimteluchtonafhankelijk: (1) Ruimteluchtonafhankelijk, (2) Ruimteluchtonafhankelijk met toelating in Duitsland, (3) Ruimteluchtafhankelijk		1	1	1	1	1	3	1	1
RLS (RIKA luchtgeleidingssysteem)		ja	ja	ja	ja	ja	-	ja	ja
Rikatronic[3]		-	-	-	-	-	-	-	-
Rikatronic[4]		-	-	-	-	-	-	-	-
Automatische asverwijdering		-	-	-	-	-	-	-	-
DAR (Dynamic Air Regulation)						-		-	-
MultiAir (aantal)		-	-	-	-	-	-	-	-
Stroomaansluiting		-	-	-	-	-	-	-	-
AFMETINGEN		zie respectievelijke schetsen voor pelletkachels / houtkachels / insert							
Afmetingen toestel									
H Hoogte	[mm]	1336	1030	1539	1161	1200/1230[1)]	909	1764	1764
B Breedte	[mm]	505	505	584 (□ 420)	480	520	504	946	840
T Diepte	[mm]	435	435	584 (□ 420)	719	520	392	544	616
Vuurhaard [BxHxD]	[cm]	34x30x35	34x30x35	29x45x29	35x37x26	35x43x27	33x30x25	57x36x33	57x36x35
Rookgasaansluiting									
R-Ø Diameter	[mm]	130	130	130	130	130	130	150	150
RO-H Originele bocht aansluithoogte	[cm]	188	-	193[3)]	126	173/176[1)]	147	169	169
RO-T1 Originele bocht totale diepte	[cm]	59	-	71	72	64	64	-	-
RO-T2 Originele bocht afstand tot achterwand	[cm]	16	-	13	7	12	24	-	-
RO-T3 Diepte v achterkant kachel tot midden rookgasbuis	[cm]	23	-	26	22	26	14	19	25
RO-S Originele bocht afstand zijdelings	[cm]	25	-	29	24	26	26	47	37
R-H Aansluiting achteraan aansluithoogte	[cm]	124	90	136	97	106/n.a.[1)]	75	159	159
R-S Aansluiting achteraan afstand zijdelings	[cm]	25	25	18	24	26/n.a.[1)]	26	47	37
Aansluiting verse lucht									
F-Ø Diameter	[mm]	125	125	125	125	125	-	125	125
F-H Aansluithoogte	[cm]	16	16	32	9	20/n.a.[1)]	-	18	19
F-S Afstand zijdelings	[cm]	25	25	29	variabel	26/n.a.[1)]	-	47	44
F-T Afstand van midden van verselucht-aansluiting tot achterkant toestel	[cm]	-	-	-	-	-	-	-	-
FB-S Aansluiting onderaan afstand zijdelings	[cm]	25	25	29	15	26/n.a.[1)]	-	-	-
FB-T Aansluiting onderaan afstand diepte	[cm]	13	13	29	43	26/n.a.[1)]	-	-	-
Aansluiting convectielucht									
K-Ø Diameter	[mm]	-	-	-	-	-	-	-	-
K1-H / K2-H Aansluithoogte	[cm]	-	-	-	-	-	-	-	-
K1-S / K2-s Afstand zijdelings	[cm]	-	-	-	-	-	-	-	-
Veiligheidsafstanden									
T.o.v. niet-brandbare oppervlakken (a/b)	[cm]	40/10	40/10	40/10	40/0	40/10	40/10	40/10	40/10
T.o.v. brandbare oppervlakken en dragende wanden uit staalbeton (a/b)	[cm]	80/10	80/10	80/15	80/15	80/15	80/20	80/10	80/10

1) draaibaar; 2) niet mogelijk indien draaibaar en RIKATRONIC4; 3) afstand met extra rookgaskanaal 250 mm en standaard bocht zonder regelklep; 4) met houten bank; 5) versie ruimteluchtonafhankelijk; 6) versie RIKATRONIC3; 7) versie RIKATRONIC4; 8) versie MULTIAIR; 9) in combinatie met optionele hittebescherming; 10) voor openen van schuifdeur naar links ; 11) REVIVO 125; 12) bovenaansluiting

TEKENINGEN

PELLETINSERT

AFMETINGEN

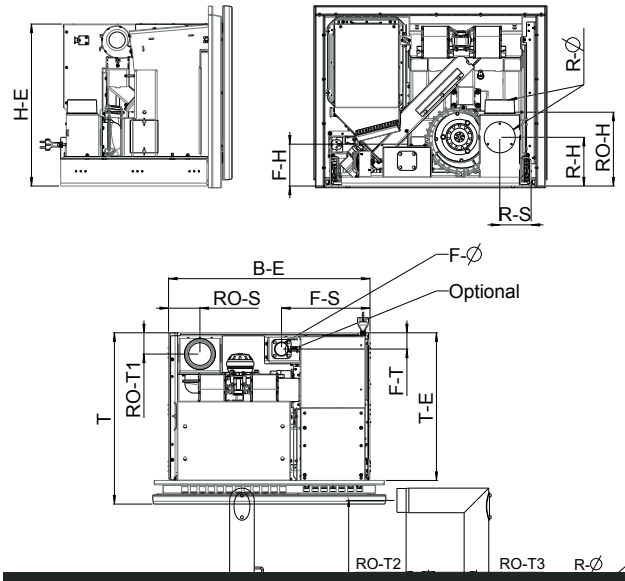

VEILIGHEIDSAFSTANDEN

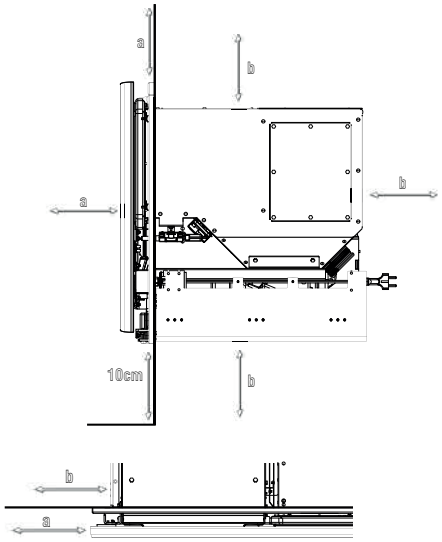

PELLETKACHEL

AFMETINGEN

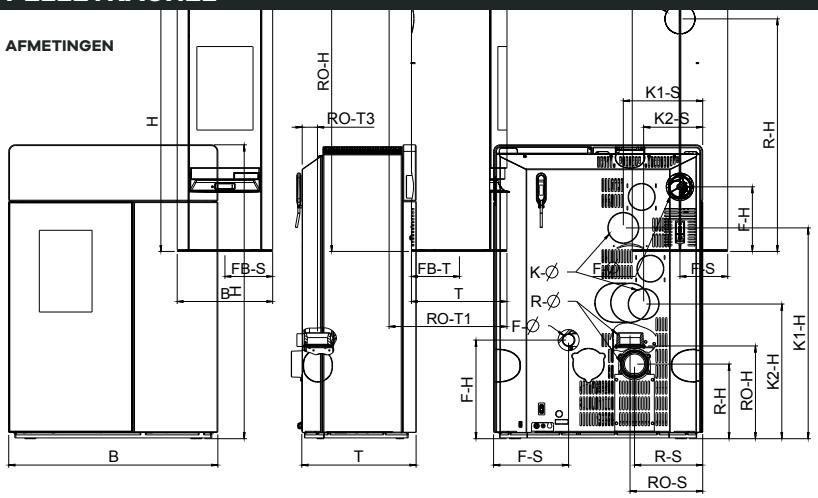

VEILIGHEIDSAFSTANDEN

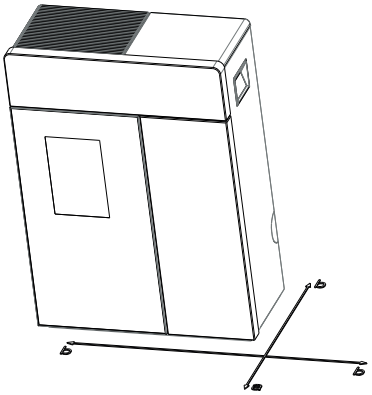

HOUTKACHEL

AFMETINGEN

VEILIGHEIDSAFSTANDEN

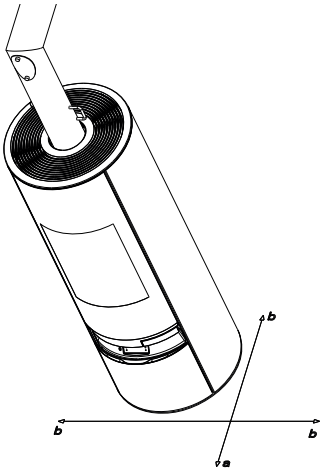

GARANTIE

- ✓ Gegarandeerde Oostenrijkse productie
- ✓ Duidelijke naleving van de actuele richtlijnen voor CO2-arme verbranding (emissiegrenswaarden)
- ✓ Merkbaar hoger rendement dan geëist in alle regels en voorschriften
- ✓ Tot minimum 10 jaar na aankoop zeker van wisselstukken

FABRIEKSGARANTIE:

- ✓ 5 jaar garantie op het gelaste kachellichaam
- ✓ 2 jaar garantie op de elektronische onderdelen
- ✓ 2 jaar garantie op lakfouten op het gecoat kachellichaam

COMMERCIËLE GARANTIE STROOMOP:

- ✓ 6 maanden garantie (na plaatsing) op stenen van de vuurhaard
- ✓ 6 maanden garantie op het glas

GEEN GARANTIE OP:

Aansluitstukken, dichtingen, bodemplaten, schade door incorrect gebruik of foutieve installatie.

Invoerder RIKA in België, Nederland en Luxemburg

Stroomop
Kattestraat 81 - B-8520 Kuurne
+32 (0)56 / 72 36 30 | info@stroomop.be | www.stroomop.be
info@stroomop.nl | www.stroomop.nl

RIKA.BE | RIKA.NL

JUNI 2019

Technische en optische wijzigingen zoals drukfouten voorbehouden.